CATALOGO RICAMBI -
SPARE PARTS- CATALOGUE
ERSATZTEILE-KATALOG -
CATALOGUE DES PIÈCES DÉTACHÉES

INDICE

1. Testa
2. Cilindro
3. Semi-carter e imbiellaggio
4. Frizione
5. Cambio
6. Avviamento
7. Carburatore
8. Gruppo scarico e filtro aria
9. Telaio
10. Gruppo di raffreddamento
11. Gruppo sterzo
12. Ruota anteriore
13. Ruota posteriore
14. Sospensione posteriore
15. Coperture
16. Impianto elettrico
17. Attrezzi

CONTENTS

1. Head
2. Cylinder
3. Split crankcase and crankgear
4. Clutch
5. Gearbox
6. Starter
7. Carburetor
8. Exhaust system and air filter
9. Frame
10. Cooling system
11. Steeering assy
12. Front wheel
13. Rear wheel
14. Rear suspension
15. Fairings
16. Electrical system
17. Tools

INHALT

1. Zylinderkopf
2. Zylinder
3. Gehäusehälfte und Kurbelwelle
4. Kupplung
5. Schaltung
6. Starter
7. Vergaser
8.Ausspuffanlage und Lutfilter
9. Fahrwerk
10. Kühlkreislauf
11. Lenkung
12. Vorderrad
13. Hinterrad
14. Hinterfederung
15. Abdeckungen
16. Elektrische anlage
17. Werkzeuge

SOMMAIRE

1. Culasse
2. Cylinde
3. Semi-carter et vilebrequin
4. Embrayage
5. Boite de vitesses
6. Démarreur
7. Carburateur
8. Échappement et filtre à air
9. Châssis
10. Circuit de refroidissement
11. Direction
12. Roue avant
13. Roue arrière
14. Suspension arrière
15. Carénage
16. Circuit électrique
17. Trousse à outils

TAV. 1 A TESTA - HEAD - ZYLINDERKOPF - CULASSE

EN-E

15 14 11 14 12 17 34 24 23 16 50 51 52 16 15 53 54 31 14 13 14 15 17 30 10 9 58 8 20 22 6 21 59 7 28 27 5 25 26 41 1 29 43 42 19 36 55 40 3 45 39 4 48 38 35 37 40 18 44 2 46 47 49 48 56

Modello Type Modell Type	Nr. Nr. Nr. Nr.	Codice Code Code Code	Descrizione Description Bezeichnung Désignation	Q.tà Q.ty Zahl Q.té	Nota Note Hinweis Note
-	1	506235250	Testa cilindro - Cylinder head Zylinderkopf - Culasse	1	EN-E EN-MAR -MX
-	2	505635380	Guarnizione - Gasket Dichtung - Joint	1	EN-E EN-MAR -MX
-	3	505220010	Valvola aspirazione - Inlet valve Einlaßventil - Soupage d' admission	2	-
-	4	506220020	Valvola scarico - Exhaust valve Auslaßventil - Soupage d'èchappement	2	-
-	5	214000065	Gommino per valvola - Rubber pad Gummistück - Pièce caoutchouc	4	-
-	6	507220030	Molla - Spring Feder - Ressort	4	-
-	7	506220100	Bicchierino - Cap Tasse - Pièce en creu	4	-
-	8	507220040	Piattello - Plate Teller - Plaquette	4	-
-	9	507220050	Semi-cono - Valve cotters Ventilkegelstück - Demi- cône soupage	8	-
-	10	505220060	Pastiglia - Pad Plättchen - Plaquette	4	-
-	11	506220070	Bilancere aspirazione -Inlet rocker arm Einlaßkipphebel - Culbuteur d' admission	1	-
-	12	505220090	Distanziale - Spacer Distanzstück - Entretoise	1	-
-	13	507220080	Bilancere scarico -Exhaust rocker arm Auslaßkipphebel - Culbuteur d' èchappement	1	-
-	14	214000080	Boccola - Bush Buchse - Douille	4	Ø 12
-	15	203020018	Ranella - Washer Scheibe - Rondelle	6	-
-	16	206020053	Cuscinetto - Bearing Lager - Roulement	2	-

TAV. 1 B TESTA - HEAD - ZYLINDERKOPF - CULASSE

EN-E

15 14 11 14 12 17 34 24 23 16 50 51 52 16 15 53 54 14 13 14 15 17 31 30 10 9 8 6 22 20 21 7 5 28 27 58 59 25 26 41 1 29 43 42 19 36 40 39 4 3 45 55 48 38 35 37 40 18 44 46 2 47 49 48 56

Modello Type Modell Type	Nr. Nr. Nr. Nr.	Codice Code Code Code	Descrizione Description Bezeichnung Désignation	Q.tà Q.ty Zahl Q.té	Nota Note Hinweis Note
-	17	506220130	Perno - Pin Bolzen - Pivot	2	-
-	18	505220170	Ingranaggio - Gear Antriebsrad - Engrenage	1	-
-	19	206020042	Gabbia a rulli - Needle cage Nadelkäfig - Cage à aiguilles	1	-
-	20	201180009	Grano M 5 x 12 - Dowel M 5 x 12 Stift M 5 x 12 - Vis de retenue M 5 x 12	1	-
-	21	201180010	Grano M 5 x 16 - Dowel M 5 x 16 Stift M 5 x 16 - Vis de retenue M 5 x 16	1	-
-	22	202080014	Dado autob. M 5 - Nut M 5 Mutter M 5 - Ecrou M 5	1	-
-	23	508320120	Albero a camme - Camshaft Nockenwelle - Arbre à cames	1	END-E
-	24	206010030	Cuscinetto - Bearing Lager - Roulement	1	-
-	25	206010042	Cuscinetto - Bearing Lager - Roulement	1	-
-	26	505235370	Distanziale - Spacer Distanzstück - Entretoise	1	-
-	27	506235030	Coperchio valv.asp. - Inlet valve cover Einlaßventildeckel - Couvercle soup. Adm.	1	-
-	28	505235240	Guarnizione - Gasket Dichtung - Joint	1	-
-	29	201060001	Vite TE FL 5 x 16 - Screw M 5 x 16 Schraube M 5 x 16 - Vis M 5 x 16	9	-
-	30	203050028	Ranella - Washer Scheibe - Rondelle	2	-
-	31	505225080	Bochettone - Adapter Stutzen-Raccord	1	-
-	34	506260160	Tubo sfiato - Pipe, breather Entlüftungsrohr-Reniflard	1	-
-	35	505215010	Collettore scarico - Exhaust manifold Abgaskrümmer - Collecteur d'èchapp.	2	-
-	36	507235200	Piastrina - Plate Plättchen - Plaquette	1	-

TAV. 1 C TESTA - HEAD - ZYLINDERKOPF - CULASSE

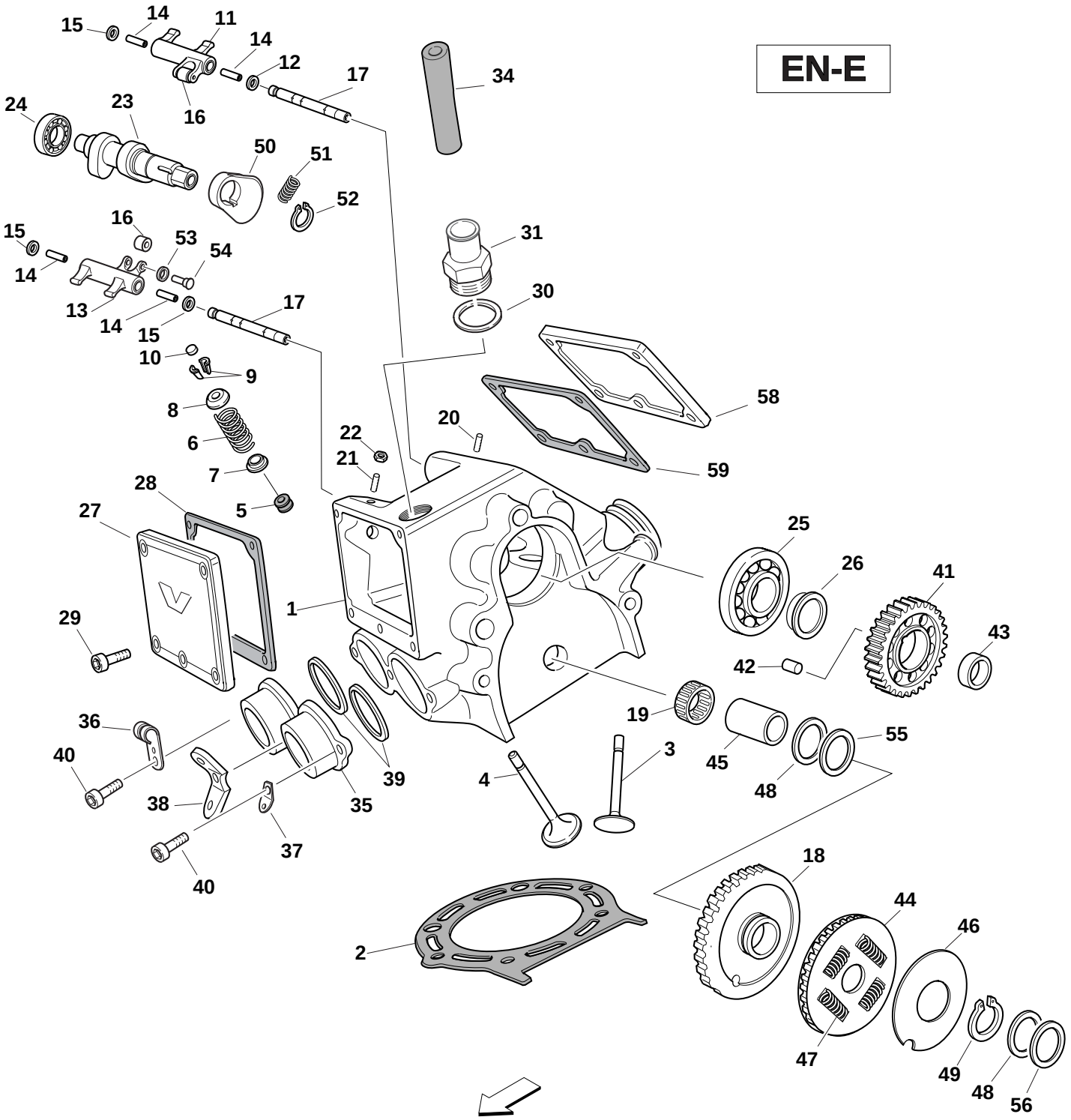

Modello Type Modell Type	Nr. Nr. Nr. Nr.	Codice Code Code Code	Descrizione Description Bezeichnung Désignation	Q.tà Q.ty Zahl Q.té	Nota Note Hinweis Note
-	37	505215040	Gancio molla sx. - Left spring hook Haken Feder li - Crochet ressort gauche	1	-
-	38	506215030	Piastrino centrale - Central plate Zentral Plättchen - Plaquette central	1	-
-	39	203050030	Ranella - Washer Scheibe - Rondelle	2	-
-	40	201040101	Vite TCEI M6 x 20 - Screw TCEI M6 x 20 Schraube TCEI M6 x 20 - Vis TCEI M6 x 20	3	-
-	41	505220150	Ingranaggio - Gear Antriebsrad - Engrenage	1	-
-	42	215001014	Rullo - Roller Rolle - Rouleau	1	-
-	43	505220160	Distanziale - Spacer Distanzstück - Entretoise	1	-
-	44	505220330	Registro - Register Regler - Disque réglage	1	-
-	45	505220180	Perno - Pin Bolzen - Pivot	1	-
-	46	203020031	Rasamento - Shim Distanzscheibe - Rondelle de butée	1	-
-	47	505220320	Molla - Spring Feder - Ressort	4	-
-	48	214010004	Rasamento - Shim Distanzscheibe - Rondelle de butée	2	-
-	49	214000076	Anello seeger - Circlip Seegering - Anneau seeger	1	-
-	50	507220380	Massetta decompressore - Compression release weight Gegengewicht Dekompressor - Masse décompresseur	1	END-E
-	51	507220390	Molla massetta - Weight spring Feder Gegengewicht - Ressort de masse	1	END-E
-	52	214000072	Anello seeger - Circlip Seegering - Anneau seeger	1	-
-	53	506220430	Rotella su bilanciere - Wheel on rocker arm Scheibe am Kipphebel - Galet sur culbuteur	1	END-E

TAV. 1 D TESTA - HEAD - ZYLINDERKOPF - CULASSE

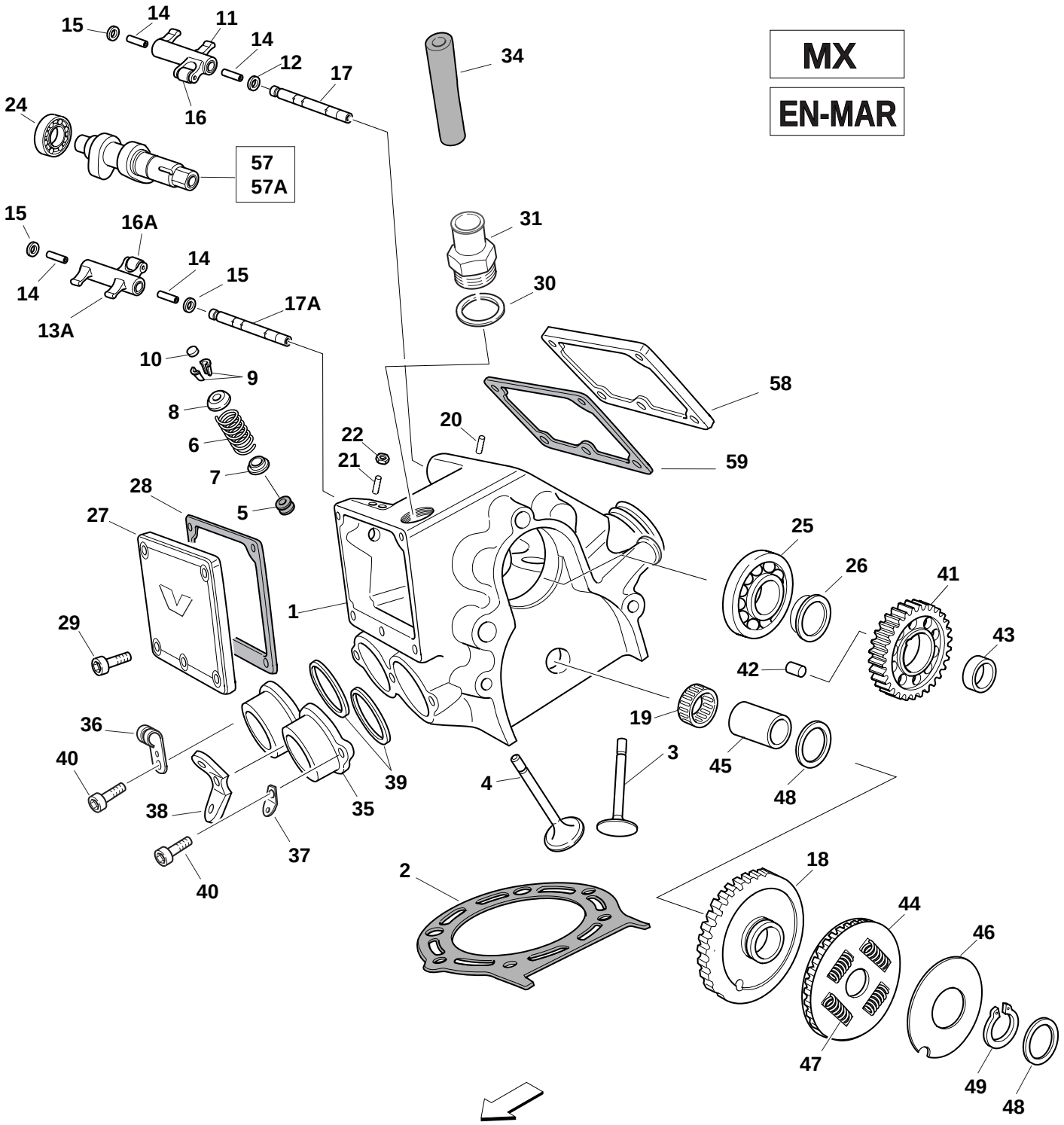

Modello Type Modell Type	Nr. Nr. Nr. Nr.	Codice Code Code Code	Descrizione Description Bezeichnung Désignation	Q.tà Q.ty Zahl Q.té	Nota Note Hinweis Note
-	54	506220440	Perno bilanciere - Rocker arm pin Zapfen Kipphebel - Axe du culbuteur	1	END-E
-	55	214010005	Rasamento - Shim Distanzscheibe - Rondelle de butée	1	-
-	56	214010006	Rasamento - Shim Distanzscheibe - Rondelle de butée	1	-
-	57	506220120	Albero a camme - Camshaft Nockenwelle - Arbre à cames	1	MX
-	57A	506320120	Albero a camme - Camshaft Nockenwelle - Arbre à cames	1	EN-MAR
-	58	506235030	Coperchio valv. - Inlet valve cover Einlaßventildeckel - Couvercle soup. Adm.	1	-
-	59	505235250	Guarnizione - Gasket Dichtung - Joint	1	-

TAV. 1 E TESTA - HEAD - ZYLINDERKOPF - CULASSE

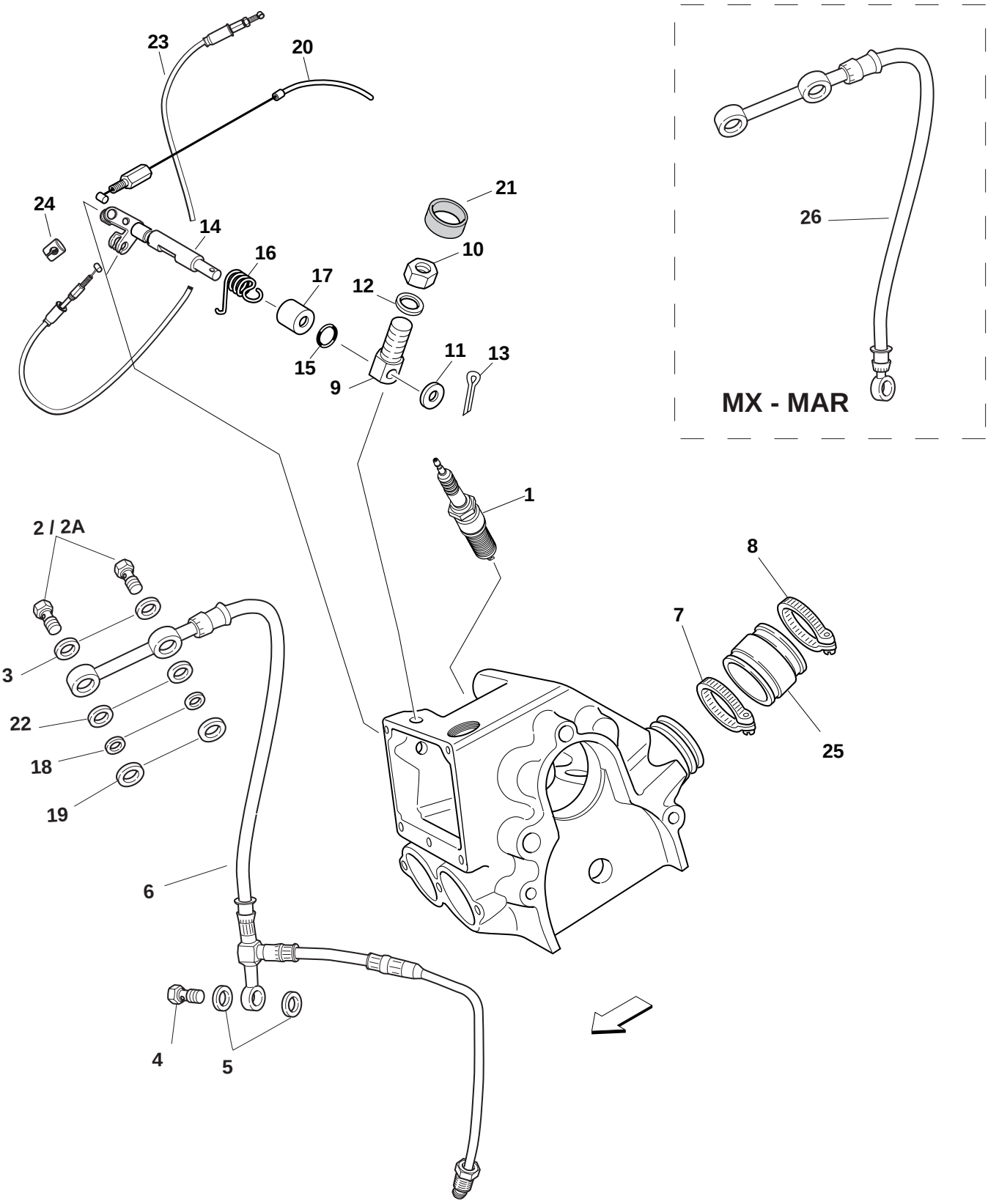

450 - 530

Modello Type Modell Type	Nr. Nr. Nr. Nr.	Codice Code Code Code	Descrizione Description Bezeichnung Désignation	Q.tà Q.ty Zahl Q.té	Nota Note Hinweis Note
-	1	215001035	Candela - Spark plug Zündkerze - Borgie	1	NGK CR8 EK
-	2	507225140	Bullone forato - Bolt, driller Mutter, gebohrt - Boulon perforé	2	-
-	2A	506225140	Bullone - Bolt Mutter - Boulon	2	EN-MAR/MX
-	3	203050026	Ranella in rame- Washer,copper Scheibe, kupfer - Rondelle en cuivre	2	-
-	4	506225130	Bullone forato - Bolt, driller Mutter, gebohrt - Boulon perforé	1	-
-	5	211101008	Ranella - Washer Scheibe - Rondelle	2	-
-	6	507225070	Tubo olio - Oil pipe Ölrohr - Tuyau de l'huile	1	-
-	7	215000060	Fascetta - Clamp Schelle - Collier	1	MX
-	8	215000061	Fascetta - Clamp Schelle - Collier	1	-
-	9	507235080	Supporto - Support Halterung - Support	1	-
-	10	507235150	Dado - Nut Mutter - Ecrou	1	-
-	11	203050022	Ranella - Washer Scheibe - Rondelle	1	-
-	12	203050041	Ranella - Washer Scheibe - Rondelle	1	-
-	13	215001013	Copiglia - Split pin Splint - Goupille	1	-
-	14	507235090	Alberino - Shaft Welle - Arbre	1	-
-	15	204020069	Anello O.R. - O.Ring O.Ring - Joint O.Ring	1	-

TAV. 1 F TESTA - HEAD - ZYLINDERKOPF - CULASSE

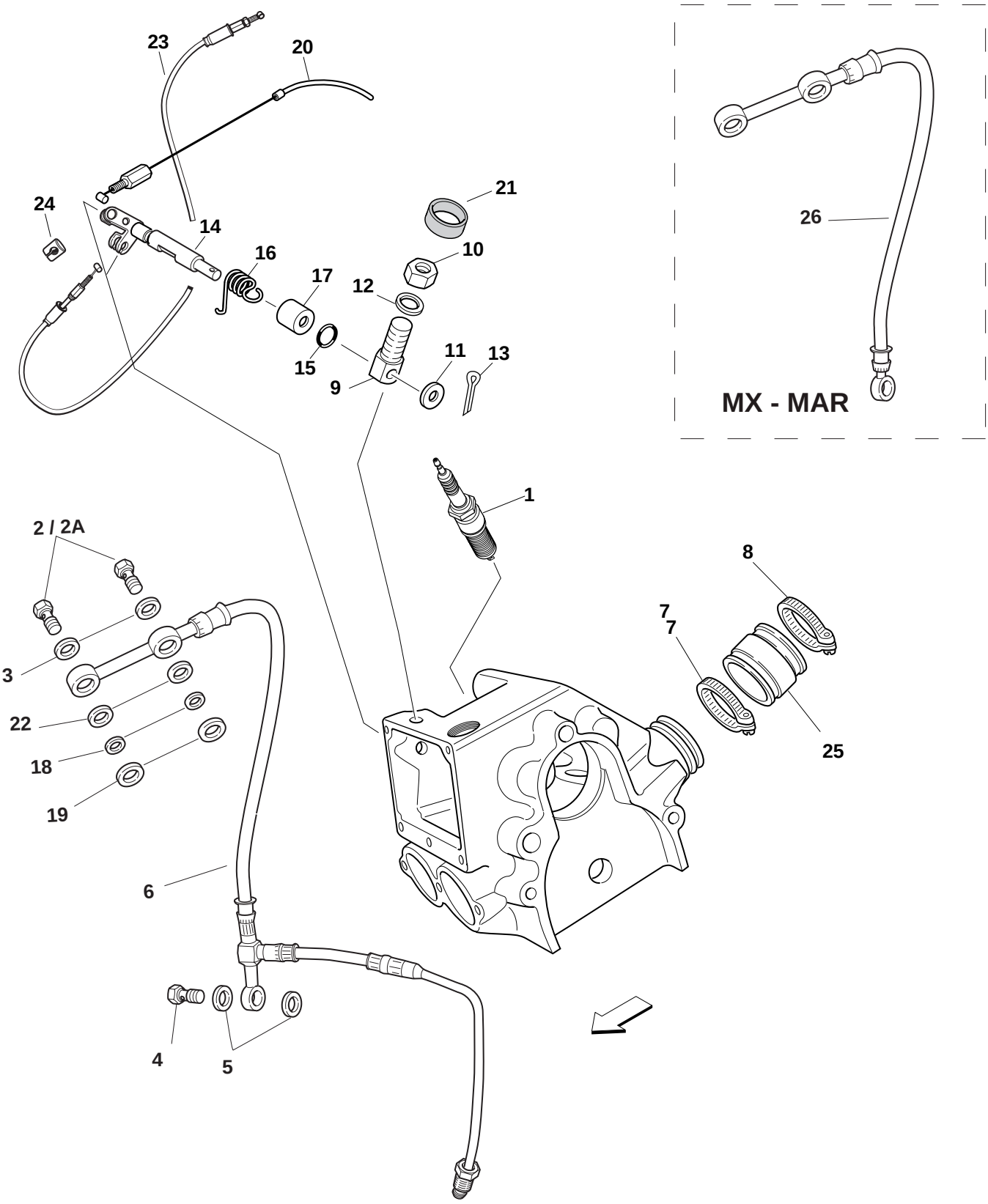

Modello Type Modell Type	Nr. Nr. Nr. Nr.	Codice Code Code Code	Descrizione Description Bezeichnung Désignation	Q.tà Q.ty Zahl Q.té	Nota Note Hinweis Note
-	16	505235100	Molla - Spring Feder - Ressort	1	-
-	17	505235160	Distanziale - Spacer Distanzstück - Entretoise	1	-
-	18	204010019	Anello O.R. - O.Ring O.Ring - Joint O.Ring	2	-
-	19	505220140	Ranella ferma O.R.- Washer , backing Scheibe Halte-O-Ring - Rondelle blocage-O.R.	2	-
-	20	506235320	Cavo - Cable Kabel - Câble	1	-
-	21	505231120	Copri dado - Nut cover Abdeckung Mutter - Couvre écrou	1	-
-	22	203050022	Ranella in rame- Washer,copper Scheibe, kupfer - Rondelle en cuivre	2	-
-	23	507235190	Cavo decompressore - Compression release cable Dekompressorkabel - Câble du décompresseur	1	-
-	24	507235180	Nottolino - Pawl Klinke - Cliquet	1	-
-	25	508206070	Manicotto in gomma - Rubber hose Gummimuffe - Manchon cautchouc	1	
-	25	506225070	Tubo olio - Oil pipe Ölrohr - Tuyau de l'huile	1	EN-MAR /MX

TAV. 2 A CILINDRO - CYLINDER - ZYLINDER - CYLINDRE

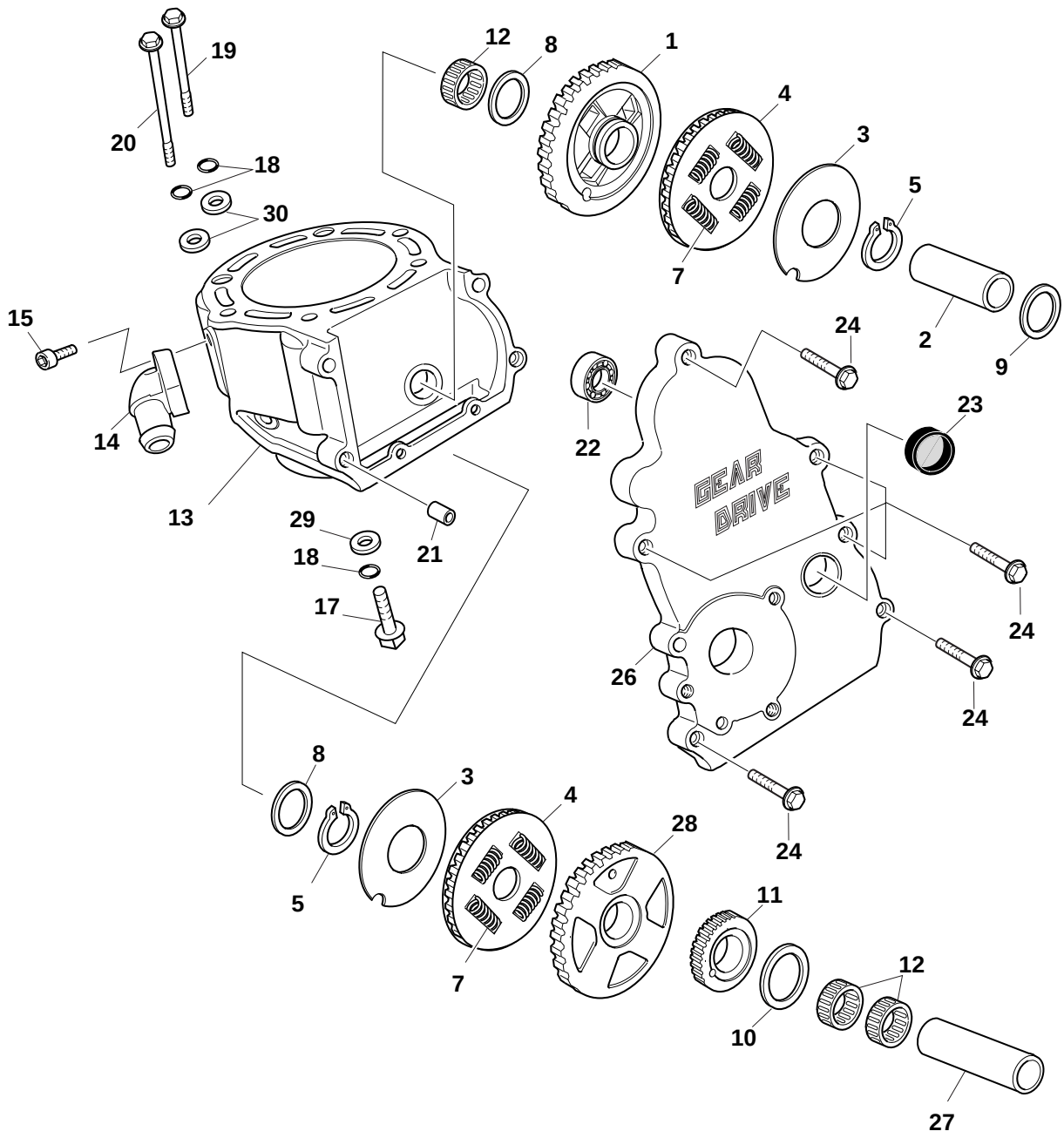

Modello Type Modell Type	Nr. Nr. Nr. Nr.	Codice Code Code Code	Descrizione Description Bezeichnung Désignation	Q.tà Q.ty Zahl Q.té	Nota Note Hinweis Note
-	1	505220200	Ingranaggio - Gear Antriebsrad - Engrenage	1	-
-	2	505220180	Perno - Pin Bolzen - Pivot	1	-
-	3	203020031	Rasamento - Shim Distanzscheibe - Rondelle de butée	2	-
-	4	505220340	Registro - Register Regler - Rosette	2	-
-	5	214000076	Anello seeger - Circlip Seegering - Anneau seeger	2	-
-	7	505220320	Molla - Spring Feder - Ressort	8	-
-	8	214010006	Rasamento - Shim Distanzscheibe - Rondelle de butée	2	-
-	9	214010004	Rasamento - Shim Distanzscheibe - Rondelle de butée	4	-
-	10	206060005	Ranella - Washer Scheibe - Rondelle	1	-
-	11	505220240	Ingranaggio - Gear Antriebsrad - Engrenage	1	-
-	12	206020042	Gabbia a rulli - Needle cage Nadelkafig - Cage à aiguilles	3	-
-	13	505634010	Cilindro - Cylinder Zylinder - Cylindre	1	-
-	14	506245060	Raccordo - Union Anschluß - Raccord	1	-
-	15	201040103	Vite TCEI M5 x 12 - Screw TCEI M5 x 12 Schraube TCEI M5 x 12 - Vis TCEI M5 x 12	2	-
-	17	505235350	Prigioniero - Stud bolt Stiftschraube - Prisonnier	2	-

TAV. 2 B CILINDRO - CYLINDER - ZYLINDER - CYLINDRE

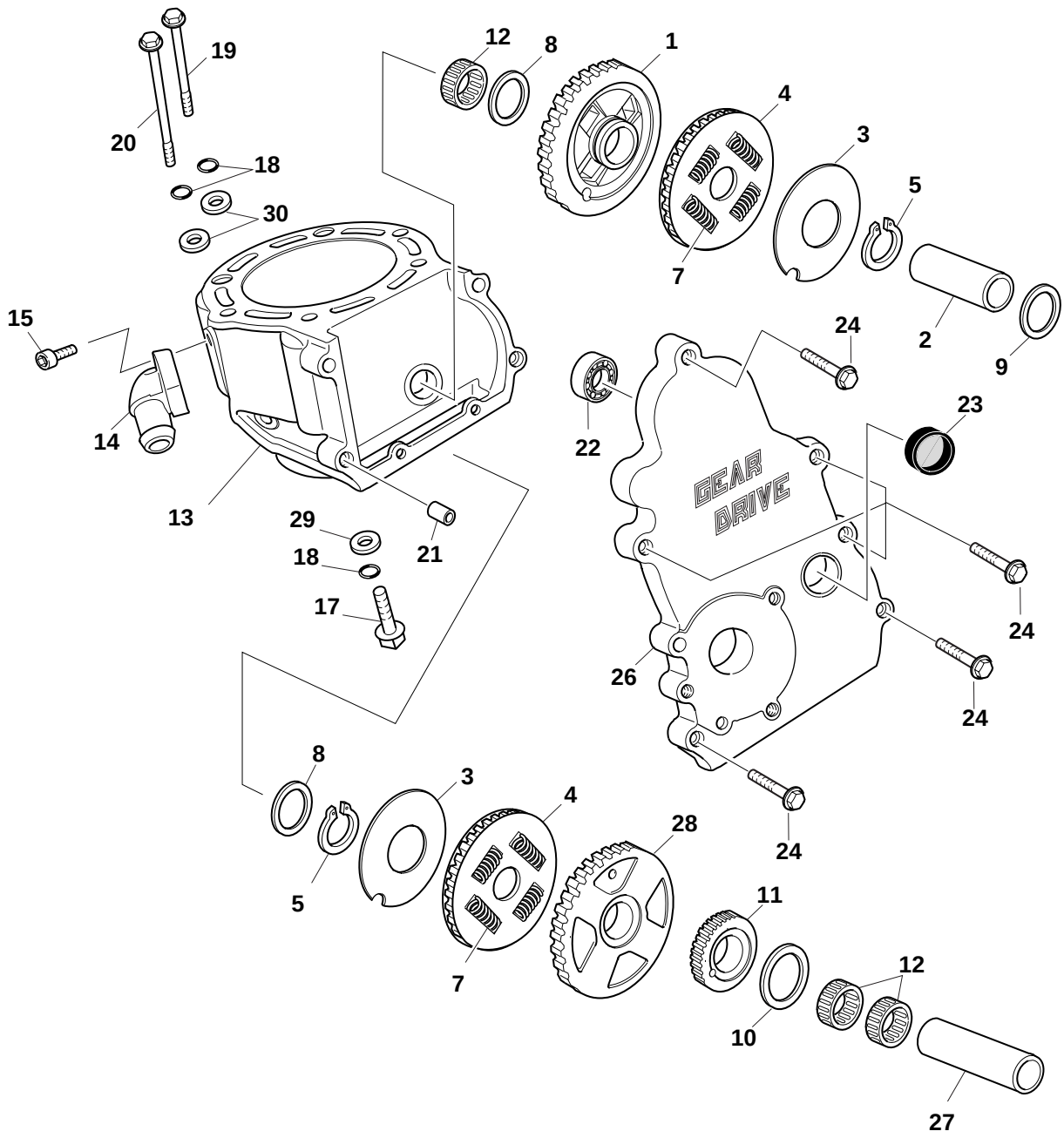

Modello Type Modell Type	Nr. Nr. Nr. Nr.	Codice Code Code Code	Descrizione Description Bezeichnung Désignation	Q.tà Q.ty Zahl Q.té	Nota Note Hinweis Note
-	18	204010044	Anello O.R. - O.Ring O.Ring - Joint O.Ring	6	-
-	19	505235360	Prigioniero - Stud bolt Stiftschraube - Prisonnier	3	-
-	20	505235280	Prigioniero - Stud bolt Stiftschraube - Prisonnier	1	-
-	21	505235170	Boccola - Bush Buchse - Douille	4	-
-	22	206010033	Cuscinetto - Bearing Lager - Roulement	1	-
-	23	215001009	Spia di livello - Sight glass Schauglas - Regard	1	-
-	24	201060002	Vite FL M 6 x 25 - Capscrew, SH, M 6 x 25 Schraube M 6 x 25 - Vis TC6PCM 6 x 25	6	-
-	26	507220300	Cartella distrib. - Timing cover Ventilsteuerungdeckel - Couvercle distrib.	1	-
-	27	505220190	Perno - Pin Bolzen - Pivot	1	-
-	28	505220250	Ingranaggio - Gear Antriebsrad - Engrenage	1	-
-	29	203010020	Ranella - Washer Scheibe - Rondelle	2	-
-	30	203020034	Ranella - Washer Scheibe - Rondelle	4	-

TAV. 3 A

SEMI-CARTER - SPLIT CRANKCASE
GEHÄUSEHÄLFTE - DEMI-CARTERS

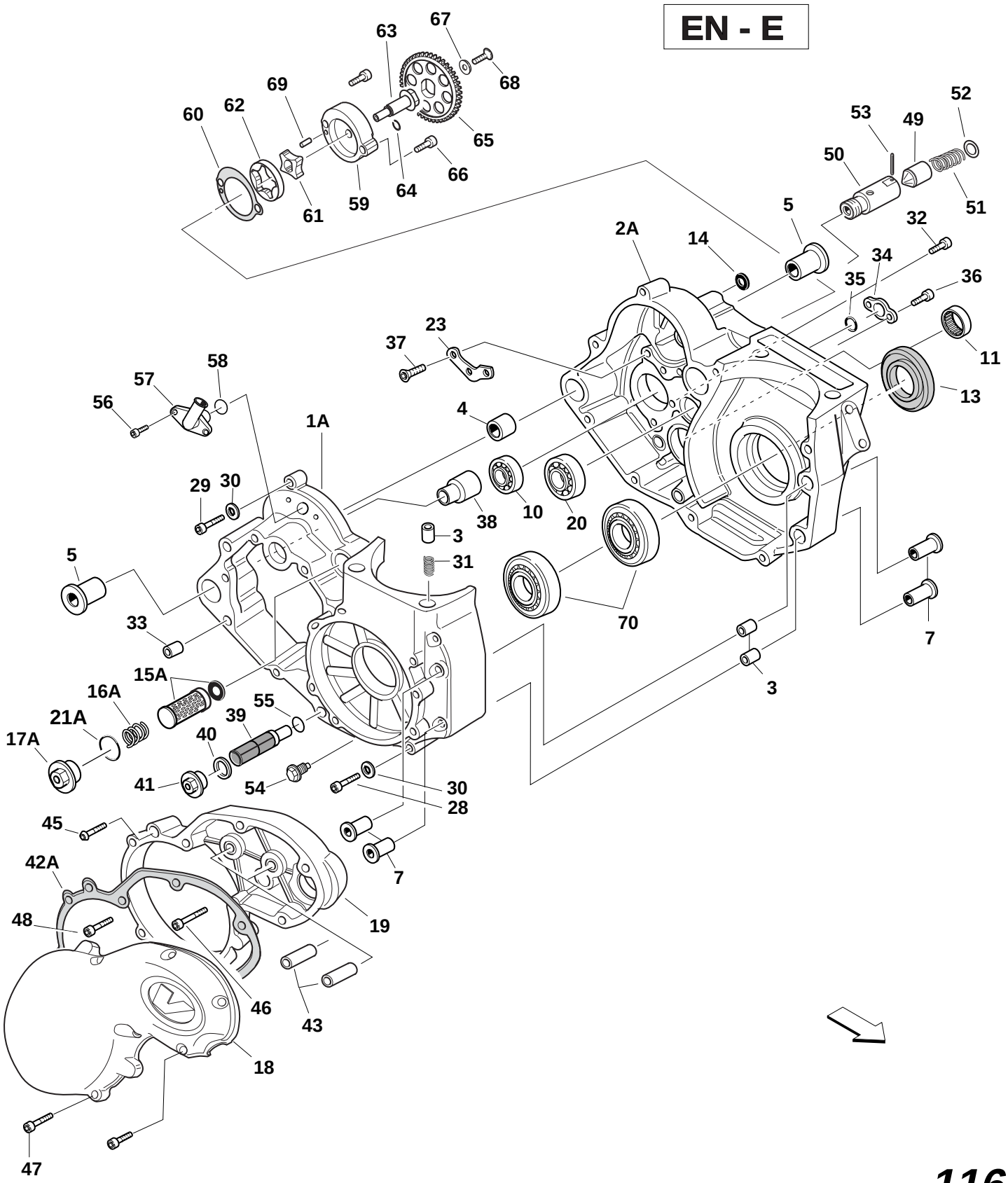

Modello Type Modell Type	Nr. Nr. Nr. Nr.	Codice Code Code Code	Descrizione Description Bezeichnung Désignation	Q.tà Q.ty Zahl Q.té	Nota Note Hinweis Note
-	1A	506340010	Carter centrale Dx - Crankcase L.H. Kurbelgehause rechts. - Carter droite	1	-
-	2A	506340020	Carter centrale Sx - Crankcase R.H. Kurbelgehause links - Carter gauche	1	-
-	3	505240080	Boccola ant. di centraggio - Bush, centr.,front. vordere Zentrierungsbuchse-Douille de centrage Av	2	-
-	4	505240100	Boccola post. di centraggio - Bush, centr.,rear. hintere Zentrierungsbuchse-Douille de centrage AR	1	-
-	5	506240160	Boccola forcellone Dx - Bush, fork,R.H. Buchse Gabel, rechts - Douille fourchedroite	2	-
-	7	505240120	Boccola ant. telaio - Bush, frame, front vordere Buchse Fahrwerk - Douille châssis AV	4	-
-	10	206010037	Cuscinetto - Bearing Lager - Roulement	1	-
-	11	206020043	Cuscinetto - Bearing Lager - Roulement	1	-
-	13	205010039	Anello di tenuta - Seal Dichtring - Bague d'étanchéité	1	-
-	14	205010040	Anello di tenuta - Seal Dichtring - Bague d'étanchéité	1	-
-	15A	505946250	Filtro olio - Oil filter Ölfilter - Filtre à huile	1	-
-	16A	505925020	Molla - Spring Feder - Ressort	1	-
-	17A	507225030	Tappo - Plug Verschlußschraube - Bouchon	1	-
-	18	505940040	Coperchio volano - Flywheel cover Schwungraddekel - Couvercle volant	1	-
-	19	505940060	Carter - Case Gehäuse - Carter	1	-
-	20	206010036	Cuscinetto - Bearing Lager - Roulement	1	-
-	21A	204020075	Anello O.R. - O. Ring O. Ring - Joint O.Ring	1	-

450 - 530

TAV. 3 B

SEMI-CARTER - SPLIT CRANKCASE
GEHÄUSEHÄLFTE - DEMI-CARTERS

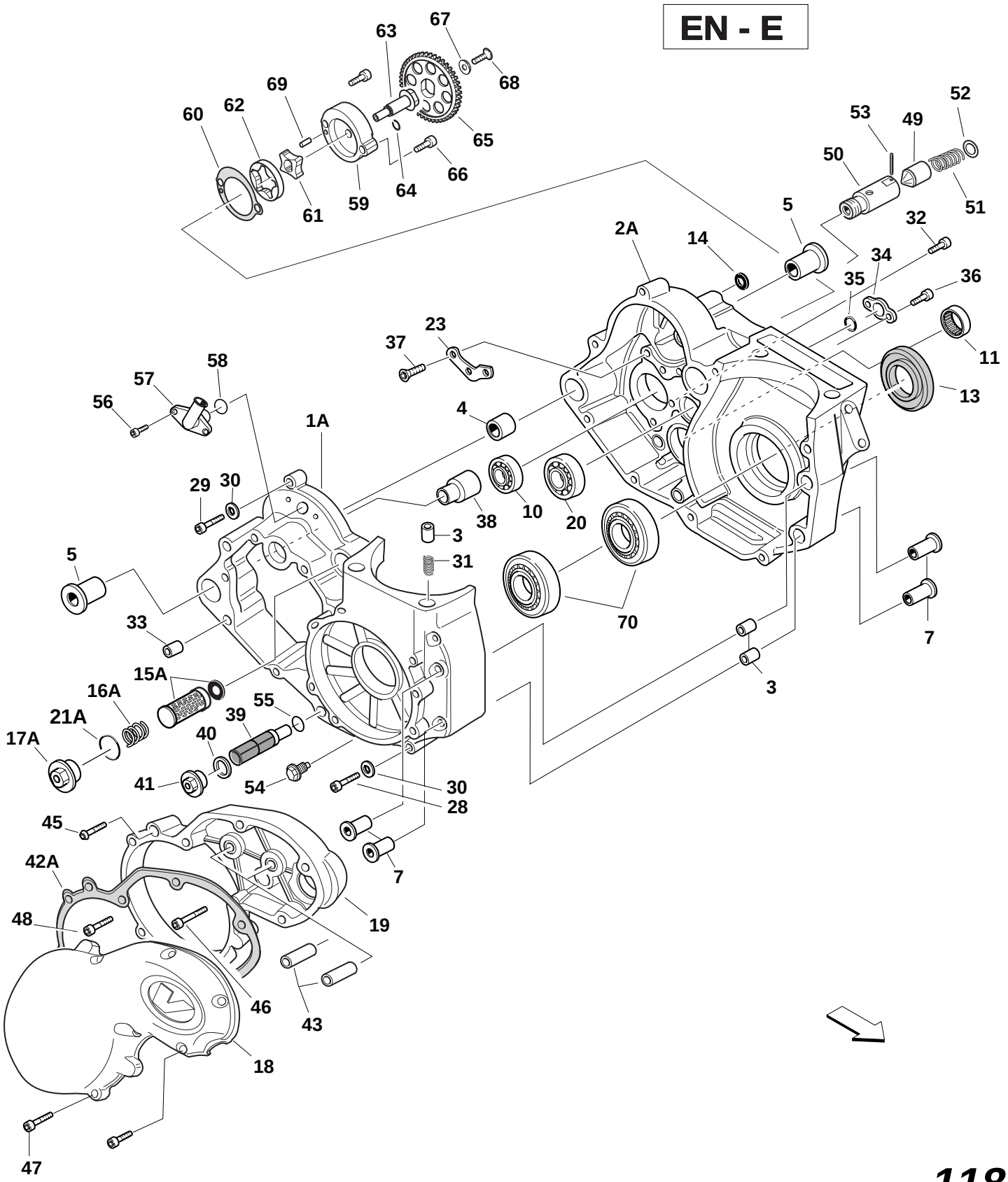

Modello Type Modell Type	Nr. Nr. Nr. Nr.	Codice Code Code Code	Descrizione Description Bezeichnung Désignation	Q.tà Q.ty Zahl Q.té	Nota Note Hinweis Note
-	22	215001025	Helicoil - Helicoil Schraubenfeder - Hélicoïde	3	-
-	23	505231070	Piastrino - Plate Plättchen - Plaquette	1	-
-	28	201040105	Vite TCEI M 6 x 70 - Capscrew,SH,M 6 x 70 Schraube TCEI M 6 x 70 - Vis TC6PCM 6 x 70	4	-
-	29	201040106	Vite TCEI M 6 x 35- Capscrew,SH, M 6 x 35 Schraube TCEI M 6 x 35 - Vis TC6PCM 6 x 35	1	-
-	30	203010014	Ranella Ø 6 - Washer Ø 6 Scheibe Ø 6 - Rondelle Ø 6	5	-
-	31	215001041	Elicoide - Helicoil Schraubenfeder- Hélicoïde	4	-
-	32	201040104	Vite TCEI M 6 x 14- Capscrew,SH, M 6 x 14 Schraube TCEI M 6 x 14 - Vis TC6PCM 6 x 14	1	-
-	33	505210340	Boccola - Bush Buchse - Douille	3	-
-	34	506220290	Supporto perno - Support Pin Bolzenhalter - Supporte du pivot	1	-
-	35	204020062	Anello O.R. - O. Ring O. Ring - Joint O.Ring	1	-
-	36	201040108	Vite TCEI M 5 x 12 - Capscrew, SH, M 5 x 12 Schraube TCEI M 5 x 12 - Vis TC6PC M 5 x 12	2	-
-	37	201050056	Vite TSPEI M 5 x 20 - Screw,CHFSH,M 5 x 20 Schraube TSPEI M 5 x 20 - Vis TSPEI M 5 x 20	2	-
-	38	506231110	Boccola fermo ingr. M/M - Bush, gear retainer Buchse-Zanhradsicherung - Bague bloc.roue crantée	1	-
-	39	505946260	Filtro olio - Oil filter Ölfilter - Filtre à huile	1	-
-	40	203050028	Ranella - Washer Scheibe - Rondelle	1	-
-	41	506225060	Tappo - Plug Verschlußschraube - Bouchon	1	-
-	42A	505940070	Guarnizione - Gasket Dichtung - Joint	1	-

TAV. 3 C

SEMI-CARTER - SPLIT CRANKCASE
GEHÄUSEHÄLFTE - DEMI-CARTERS

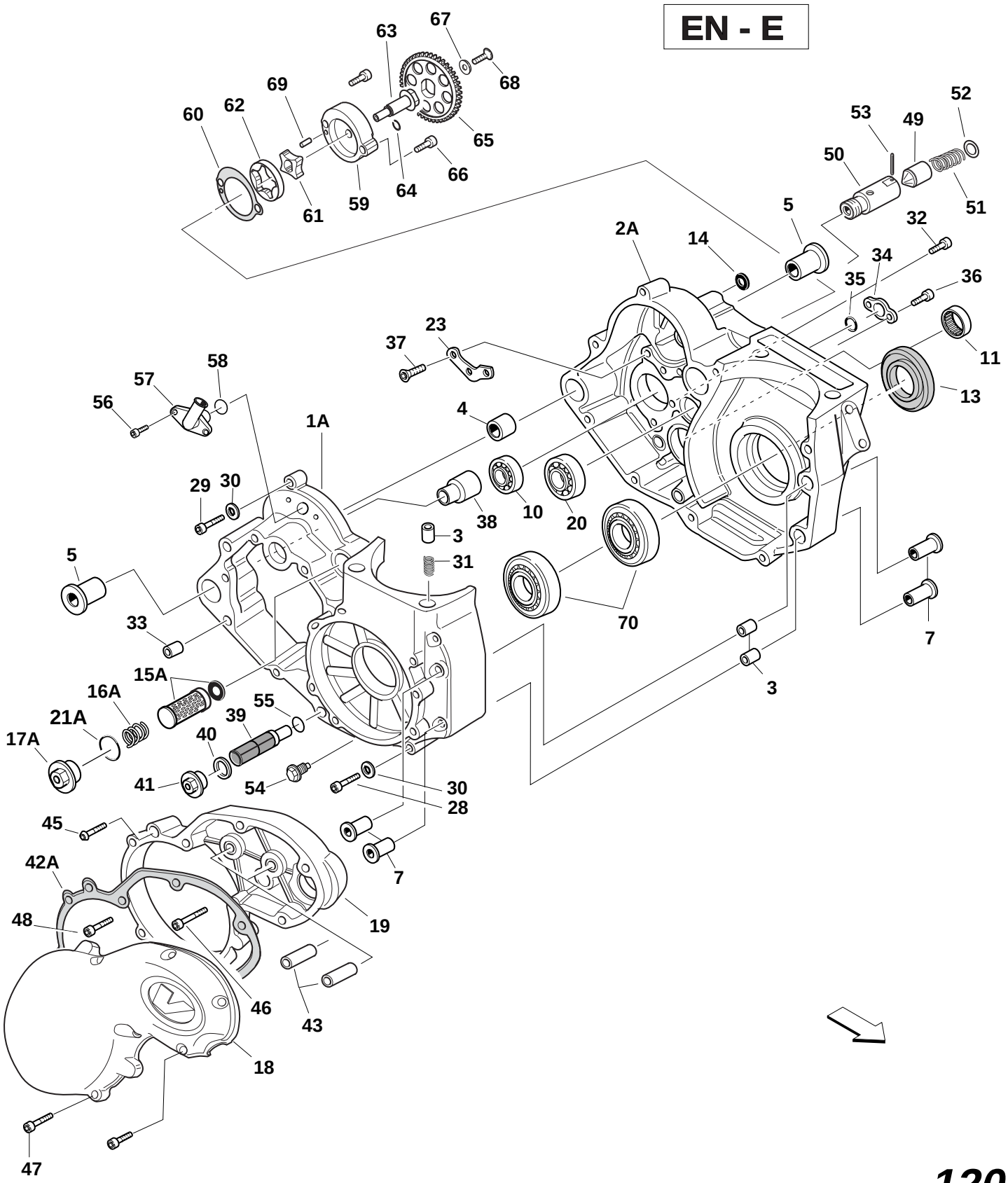

Modello Type Modell Type	Nr. Nr. Nr. Nr.	Codice Code Code Code	Descrizione Description Bezeichnung Désignation	Q.tà Q.ty Zahl Q.té	Nota Note Hinweis Note
-	43	505947140	Perno - Pin Bolzen - Pivot	2	-
-	45	201040096	Vite TCEI M6 x 30 - Screw TCEI M6 x 30 Schraube TCEI M6 x 30 - Vis TCEI M6 x 30	3	-
-	46	201040100	Vite TCEI M6 x 80 - Screw TCEI M6 x 80 Schraube TCEI M6 x 80 - Vis TCEI M6 x 80	1	-
-	47	201040097	Vite TCEI M6 x 50 - Screw TCEI M6 x 50 Schraube TCEI M6 x 50 - Vis TCEI M6 x 50	6	-
-	48	201040102	Vite TCEI M6 x 25 - Screw TCEI M6 x 25 Schraube TCEI M6 x 25 - Vis TCEI M6 x 25	3	-
-	49	505946280	Capsula limitatore - Limiter capsule Begrenzerdose - Capsule limiteur	1	-
-	50	505946290	Camera limitatore - Limiter chamber Begrenzerkammer - Chambre limiteur	1	-
-	51	505946270	Molla limitatore - Limiter spring Begrenzerfeder - Ressort limiteur	1	-
-	52	203010015	Rondella limitatore - Limiter washer Begrenzerscheibe - Rondelle limiteur	1	-
-	53	215001048	Spina elastica - Rubber pin Gummidorn - Goupille élastique	1	-
-	54	215001042	Tappo olio magnetico - Plug Verschlußschraube - Bouchon	1	-
-	55	204010019	Anello O.R. - O. Ring O. Ring - Joint O.Ring	1	112 NBR
-	56	201040108	Vite TCEI M5 x 12 - Screw TCEI M5 x 12 Schraube TCEI M5 x 12 - Vis TCEI M5 x 12	2	-
-	57	508235400	Pipetta - Small pipe Röhrchen - Pipette	1	-
-	58	204010007	Anello O.R. - O. Ring O. Ring - Joint O.Ring	1	-

450 - 530

TAV. 3 D

SEMI-CARTER - SPLIT CRANKCASE
GEHÄUSEHÄLFTE - DEMI-CARTERS

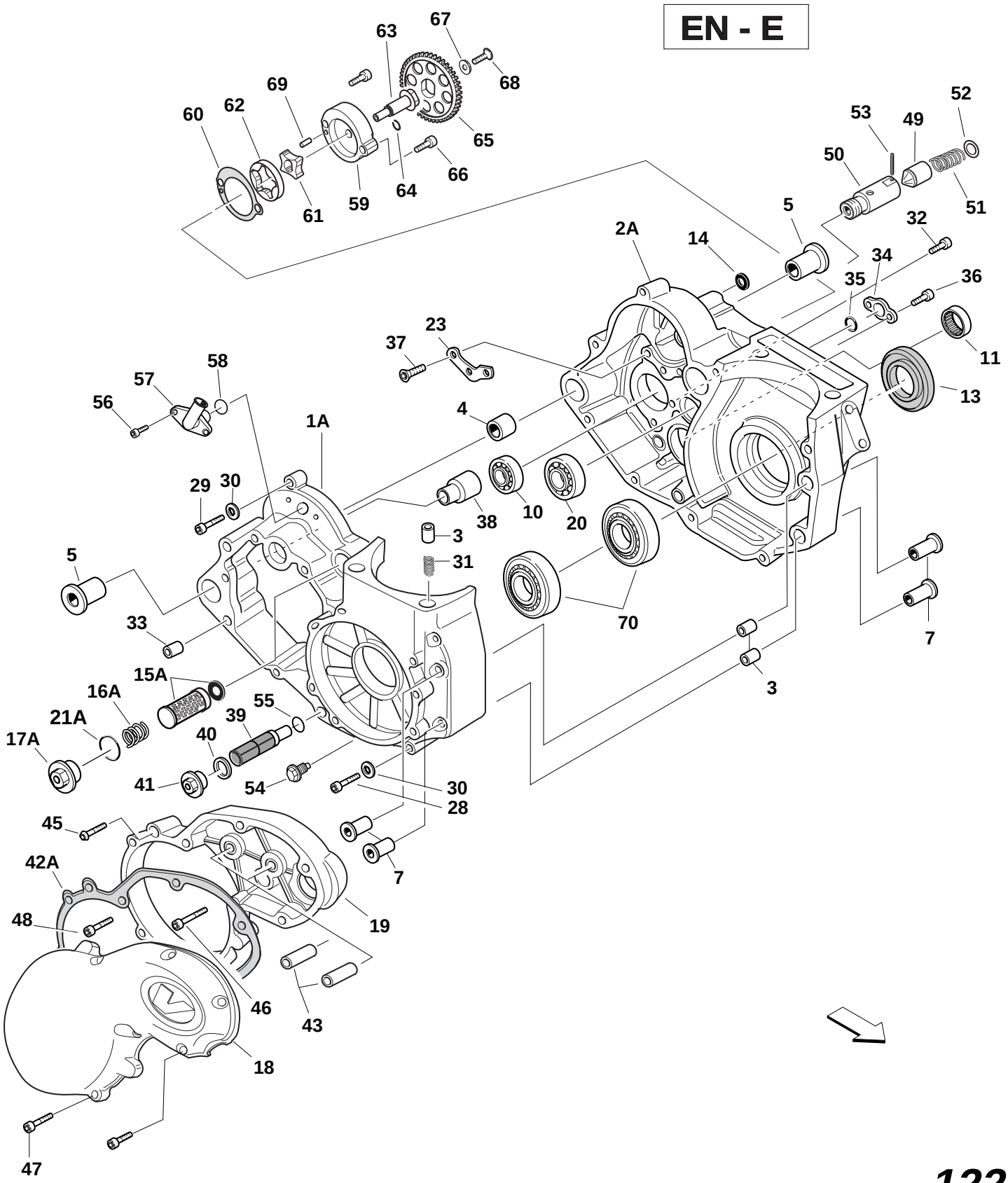

Modello Type Modell Type	Nr. Nr. Nr. Nr.	Codice Code Code Code	Descrizione Description Bezeichnung Désignation	Q.tà Q.ty Zahl Q.té	Nota Note Hinweis Note
-	59	505946200	Corpo pompa - Corps pumps Körper Pumpe - Corps pompe	1	EN-E
-	60	505946210	Guarnizione - Gasket Dichtung - Joint	1	EN-E
-	61	505946220	Lobo interno - Internal endorser Innen Girant - Roue intérieure	1	EN-E
-	62	505946230	Lobo esterno - External endorser Außen Girant - Roue extérieure	1	EN-E
-	63	505946110	Perno - Pin Bolzen - Pivot	1	EN-E
-	64	214000084	Anello seeger - Circlip Seegering - Anneau seeger	1	EN-E
-	65	505946100	Ingranaggio pompa - Gear pumps Antribsrad Pumpe - Engrenage pompe	1	EN-E
-	66	201040123	Vite TCEI M5 x 20 - Screw TCEI M5 x 20 Schraube TCEI M5 x 20 - Vis TCEI M5 x 20	1	EN-E
-	67	505210570	Rondella svasata - washer Scheibe - Rondelle conique	1	EN-E
-	68	201050051	Vite Tspei M6 x 16 - Screw Tspei M6 x 16 Schraube Tspei M6 x 16 - Vis Tspei M6 x 16	1	EN-E
-	69	206020060	Rullino - Pin Bolzen - Pivot	1	EN-E
-	70	206010044	Cuscinetto a rullini - Needle bearing Nadellager - Roulement à rouleau	2	-

TAV. **3 E**

SEMI-CARTER - SPLIT CRANKCASES
GEHÄUSEHÄLFTE - DEMI-CARTERS

MX

EN-MAR

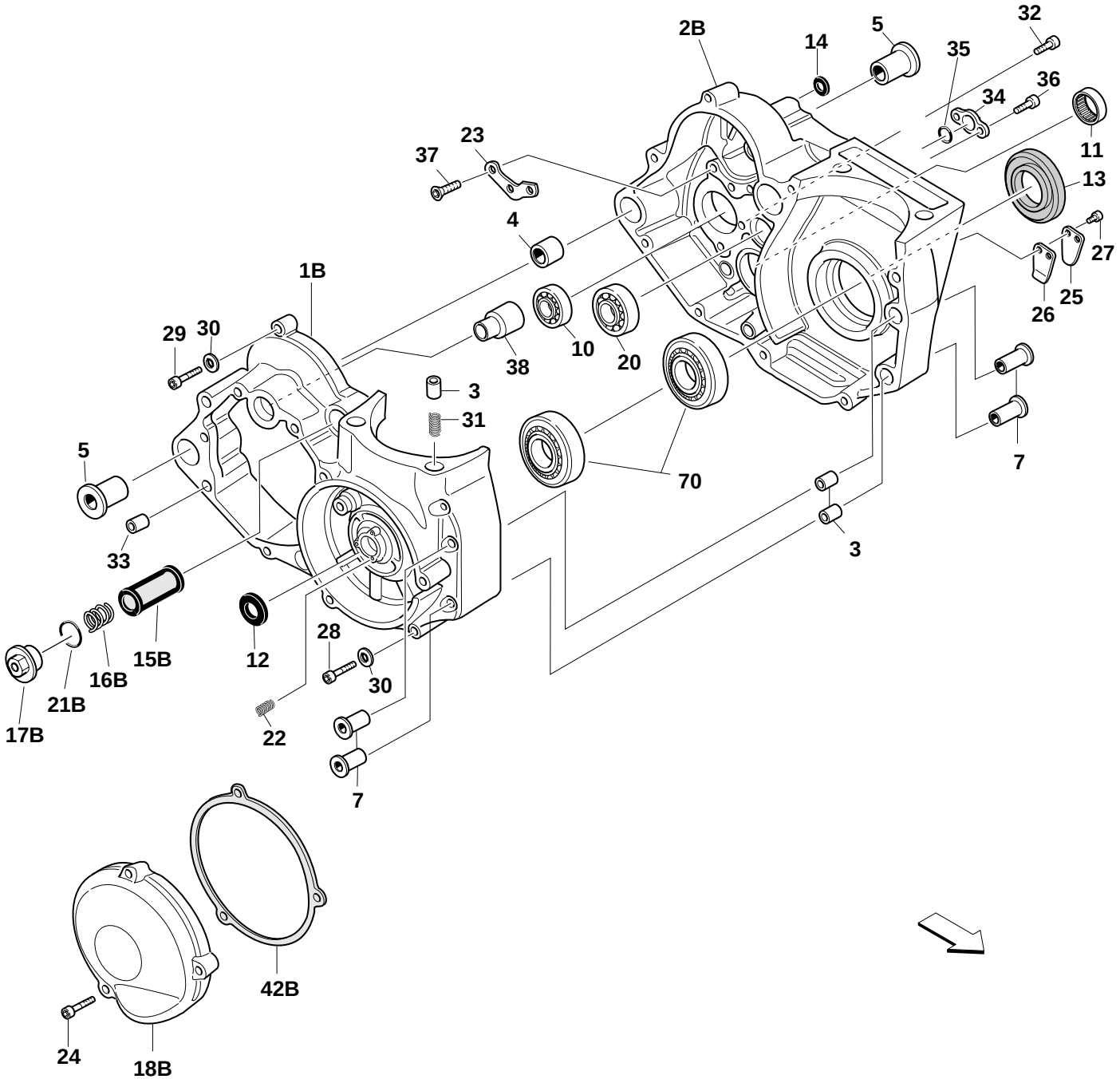

Modello Type Modell Type	Nr. Nr. Nr. Nr.	Codice Code Code Code	Descrizione Description Bezeichnung Désignation	Q.tà Q.ty Zahl Q.té	Nota Note Hinweis Note
-	1B	505240010	Carter centrale Dx mag. - Crankcase L.H.mag. Kurbelgehause rechts. mag. - Carter droite mag.	1	MX - MAR
-	2B	505240020	Carter centrale Sx mag. - Crankcase R.H. mag. Kurbelgehause links mag. - Carter gauche mag.	1	MX - MAR
-	12	205010038	Anello di tenuta - Seal Dichtring - Bague d'étanchéité	1	MX - MAR
-	13	205010039	Anello di tenuta - Seal Dichtring - Bague d'étanchéité	1	MX - MAR
-	15B	505225010	Filtro olio - Oil filter Ölfilter - Filtre à huile	1	MX - MAR
-	16B	505225020	Molla - Spring Feder - Ressort	1	MX - MAR
-	17B	506225030	Tappo - Plug Verschlußschraube - Bouchon	1	MX - MAR
-	18B	507240040	Coperchio volano - Flywheel cover Schwungraddekel - Couvercle volant	1	MX - MAR
-	21B	204020068	Anello O.R. - O. Ring O. Ring - Joint O.Ring	1	MX - MAR
-	24	201060002	Vite TE M6 x 25 - Screw TE M6 x 25 Schraube TE M6 x 25 - Vis TE M6 x 25	3	MX - MAR
-	25	505225040	Lamella olio - Oil plate Ölplättchen - Plaquette de l'huile	1	MX - MAR
-	26	505225050	Fermo lamella - Retainer, plate Sicherung Ölplättchen -Arrêt plaquette	1	MX - MAR
-	27	201040080	Vite TCEI M4 x 10- Screw TCEI M4 x 10 Schraube TCEI M4 x 10 - Vis TCEI M4 x 10	2	MX - MAR
-	42B	505240070	Guarnizione - Gasket Dichtung- Garniture	1	MX - MAR

TAV. 3 F IMBIELLAGGIO - CRANKGEAR - KURBELWELLE - VILEBREQUIN

EN-E

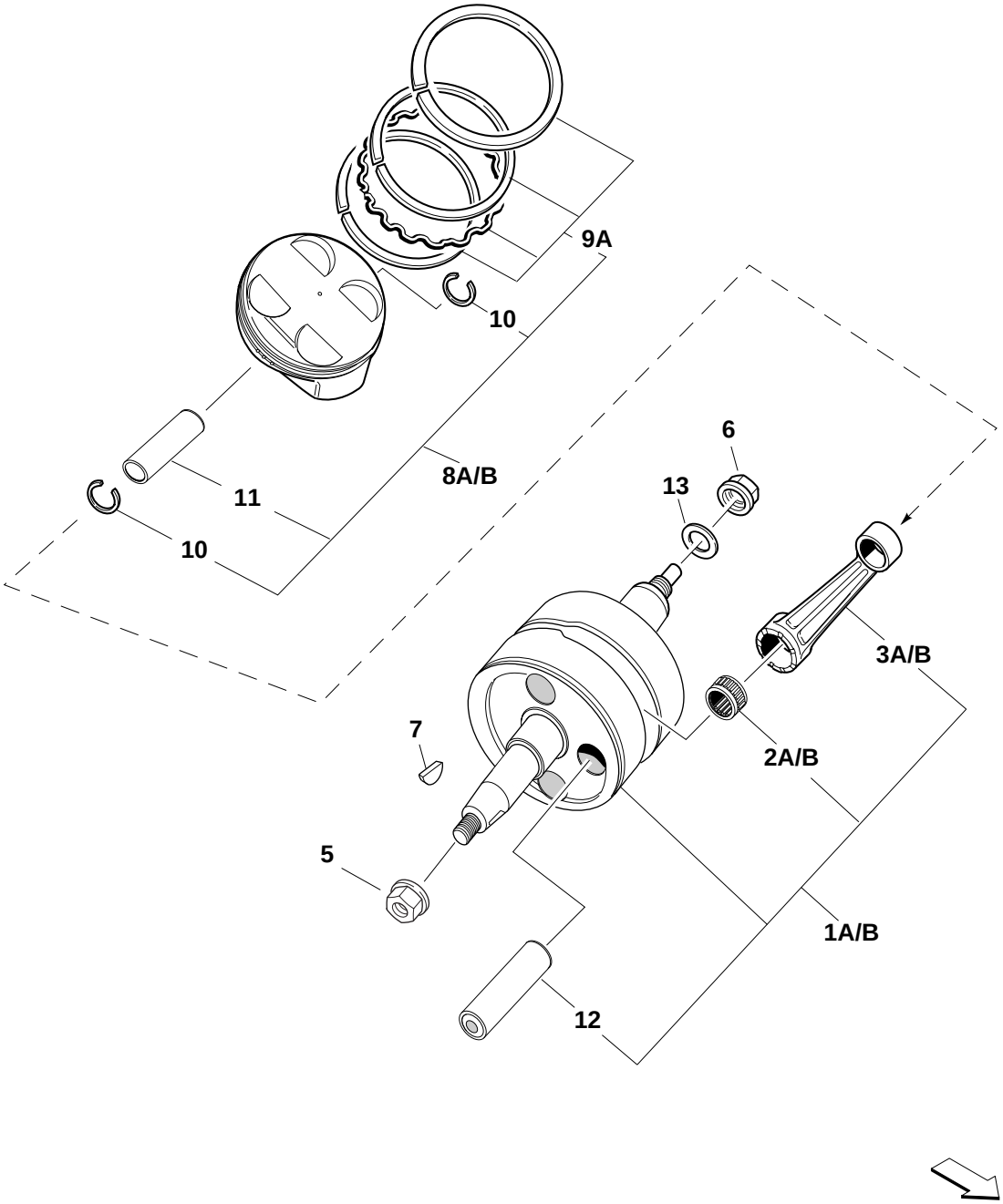

450 - 530

Modello Type Modell Type	Nr. Nr. Nr. Nr.	Codice Code Code Code	Descrizione Description Bezeichnung Désignation	Q.tà Q.ty Zahl Q.té	Nota Note Hinweis Note
450	1A	506530010	Albero motore - Crankshaft Kurbewelle - Vilebrequin	1	EN-E
530	1B	505930010	Albero motore - Crankshaft Kurbewelle - Vilebrequin	1	EN-E
450	2A	206020041	Gabbia a rulli - Needle cage Nadelkäfig - Cage à aiguilles	1	EN-E
530	2B	206020052	Gabbia a rulli - Needle cage Nadelkäfig - Cage à aiguilles	1	EN-E
450	3A	505530020	Biella - Connecting rod Pleuel - Bielle	1	EN-E
530	3B	507230020	Biella - Connecting rod Pleuel - Bielle	1	EN-E
-	5	506305050	Dado volano M 12 x 1 - Nut M 12 x 1 Mutter M 12 x 1 - Ecrou M 12 x 1	1	EN-E
-	6	505210350	Dado ingranaggio - Nut Mutter - Ecrou	1	EN-E
-	7	215001010	Chiavetta - Key Passfeder - Clé	1	EN-E
450	84	505734020	Pistone completo - Piston assy Kolben kpl. - Piston compl.	1	EN-E
530	8B	505634020	Pistone completo - Piston assy Kolben kpl. - Piston compl.	1	EN-E
-	9A	505634040	Serie segmenti - Piston ring set Kolbenringe - Jeu segments	1	EN-E
-	10	505234050	Anello elastico - Circlip Sprengring - Bague d'arrêt	2	EN-E
-	11	505234070	Spinotto pistone - Gudgeon pin Kolbenbolzen - Axe de piston	1	EN-E
-	12	505930090	Asse Accoppiamento - Connecting rod pin Pleuelbolzen - Axe de bielle	1	EN-E
-	13	215001017	Ranella - Washer Scheibe - Rondelle	1	EN-E

TAV. 3 G IMBIELLAGGIO - CRANKGEAR - KURBELWELLE - VILEBREQUIN

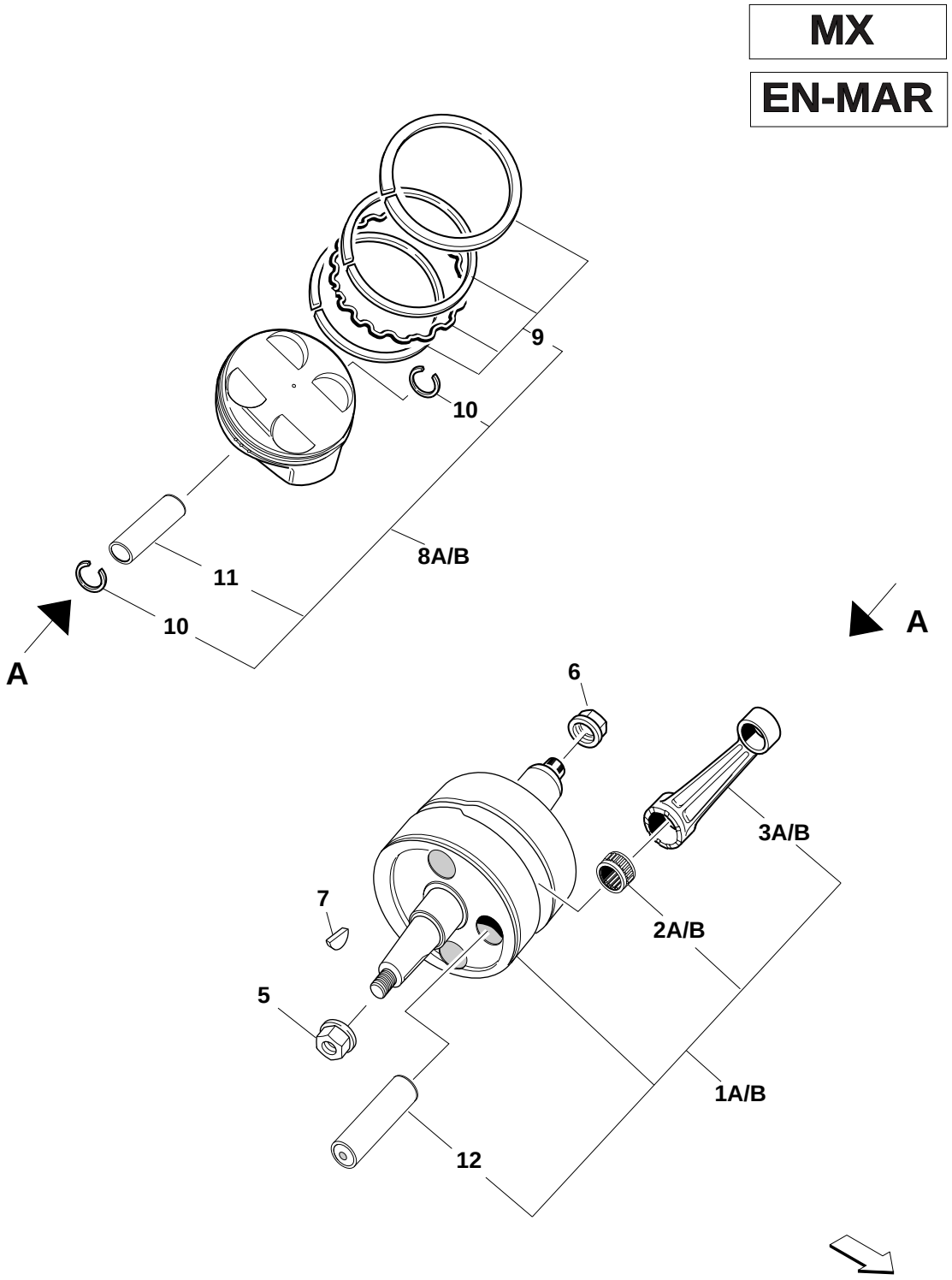

450 - 530

Modello Type Modell Type	Nr. Nr. Nr. Nr.	Codice Code Code Code	Descrizione Description Bezeichnung Désignation	Q.tà Q.ty Zahl Q.té	Nota Note Hinweis Note
450	1A	505530010	Albero motore - Crankshaft Kurbewelle - Vilebrequin	1	MX-MAR
530	1B	507230010	Albero motore - Crankshaft Kurbewelle - Vilebrequin	1	MX-MAR
450	2A	206020041	Gabbia a rulli - Needle cage Nadelkäfig - Cage à aiguilles	1	MX-MAR
530	2B	206020052	Gabbia a rulli - Needle cage Nadelkäfig - Cage à aiguilles	1	MX-MAR
450	3A	505530020	Biella - Connecting rod Pleuel - Bielle	1	MX-MAR
530	3B	507230020	Biella - Connecting rod Pleuel - Bielle	1	MX-MAR
450-530	5	505205050	Dado volano M 12 x 1 - Nut M 12 x 1 Mutter M 12 x 1 - Ecrou M 12 x 1	1	MX-MAR
450-530	6	505210350	Dado ingranaggio - Nut Mutter - Ecrou	1	MX-MAR
450-530	7	215001010	Chiavetta - Key Passfeder - Clé	1	MX-MAR
450	8A	505734020	Pistone completo - Piston assy Kolben kpl. - Piston compl.	1	MX-MAR
530	8B	505634020	Pistone completo - Piston assy Kolben kpl. - Piston compl.	1	MX-MAR
450-530	9	505634040	Serie segmenti - Piston ring set Kolbenringe - Jeu segments	1	MX-MAR
450-530	10	505234050	Anello elastico - Circlip Sprengring - Bague d'arrêt	2	MX-MAR
450-530	11	505234070	Spinotto pistone - Gudgeon pin Kolbenbolzen - Axe de piston	1	MX-MAR
450-530	12	505230013	Asse Accoppiamento - Connecting rod pin Pleuelbolzen - Axe de bielle	1	MX-MAR

TAV. 4 A FRIZIONE - CLUTCH - KUPPLUNG -EMBRAYAGE

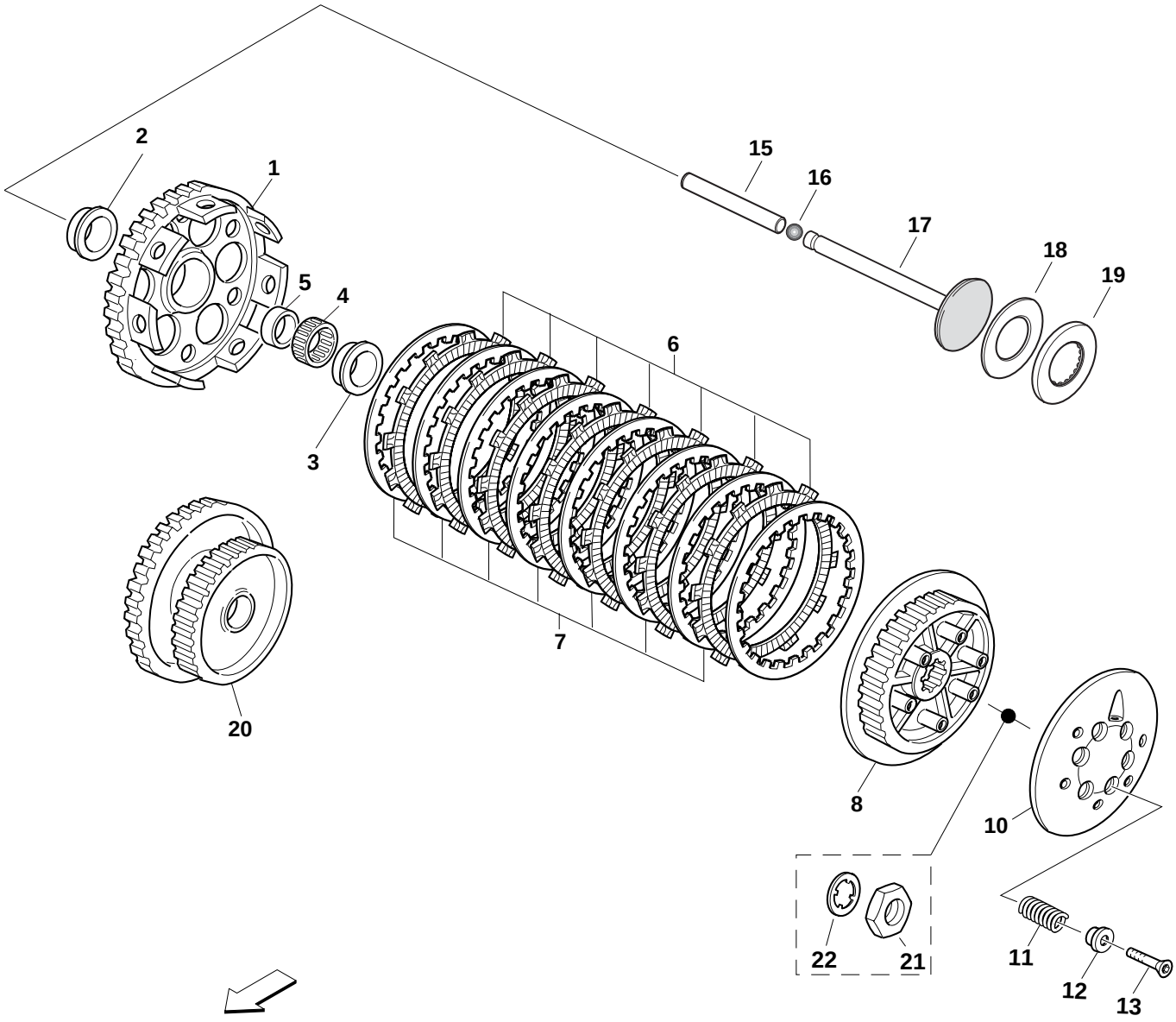

Modello Type Modell Type	Nr. Nr. Nr. Nr.	Codice Code Code Code	Descrizione Description Bezeichnung Désignation	Q.tà Q.ty Zahl Q.té	Nota Note Hinweis Note
-	1	505211010	Campana frizione - Clutch housing Kupplungkorb - Cage embrayage	1	-
-	2	505211140	Distanziale - Spacer Distanzstück - Entretoise	1	-
-	3	506211130	Distanziale - Spacer Distanzstück - Entretoise	1	-
-	4	206020058	Gabbia a rulli - Needle cage Nadelkaefig - Cage à aiguilles	1	-
-	5	206020059	Boccola - Bush Buchse - Douille	1	-
-	6	505211050	Dischi guarniti - Washer blade Kupplungsscheiben - Disques avec garnitures	7	-
-	7	505211060	Disco metallico - Metallic disk Scheibe - Disque métallique	8	-
-	8	505211020	Tamburo frizione - Clutch drum Kupplungstrommel - Tambour d'embrayage	1	-
-	10	506211070	Piatto - Plate Teller - Cuvette	1	-
-	11	505211090	Molla frizione - Clutch spring Kupplungfeder - Ressort	6	-
-	12	505211100	Distanziale - Spacer Distanzstück - Entretoise	6	-
-	13	201050054	Vite TSPEI M 6x 30 - Screw CHFSH M 6x 30 Schraube TSPEI M 6x 30 - VisTF6PC M 6x 30	6	-

TAV. 4 B FRIZIONE - CLUTCH - KUPPLUNG -EMBRAYAGE

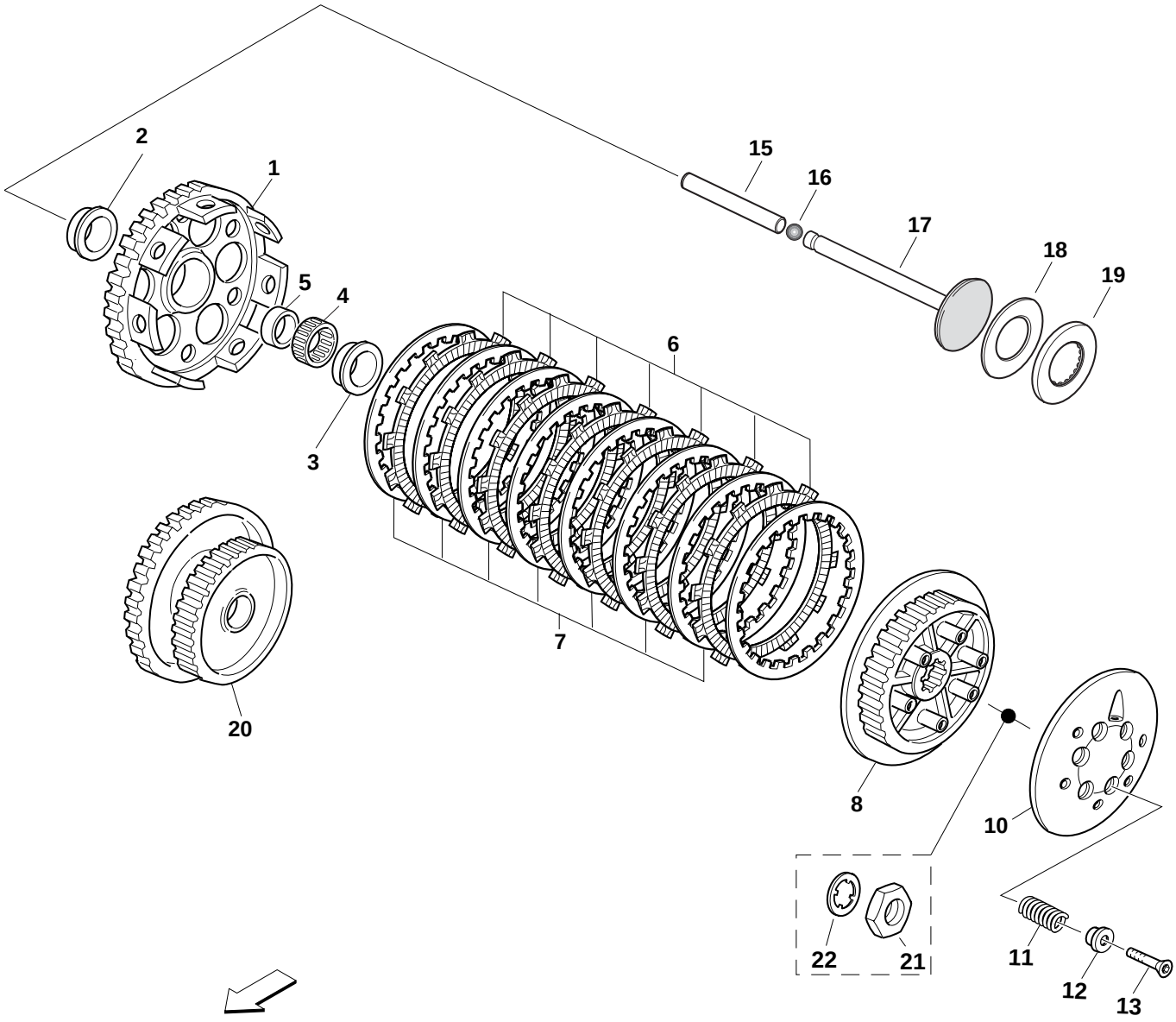

Modello Type Modell Type	Nr. Nr. Nr. Nr.	Codice Code Code Code	Descrizione Description Bezeichnung Désignation	Q.tà Q.ty Zahl Q.té	Nota Note Hinweis Note
-	15	507211030	Asta frizione- Clutch shaft Kupplungsstange - Tringle d'embrayage	1	-
-	16	206070006	Sfera - Ball Kugel - Sphère	1	-
-	17	506211040	Piattello disinnesto-Release plate Ausrückteller - Plateau de débrayage	1	-
-	18	206010041	Ralla-Washer Lagerschale - Crapaudine	1	-
-	19	206010040	Gabbia a rulli - Needle cage Nadelkaefig - Cage à aiguilles	1	-
-	20	505220260	Ingranaggio doppio - Double gear Doppelzahnrad - Engrenage double	1	-
-	21	506310580	Dado - Nut Mutter - Ecrou	1	-
-	22	506310590	Ranella - Washer Scheibe - Rondelle	1	-

TAV. 4 C FRIZIONE - CLUTCH - KUPPLUNG - EMBRAYAGE

EN-E

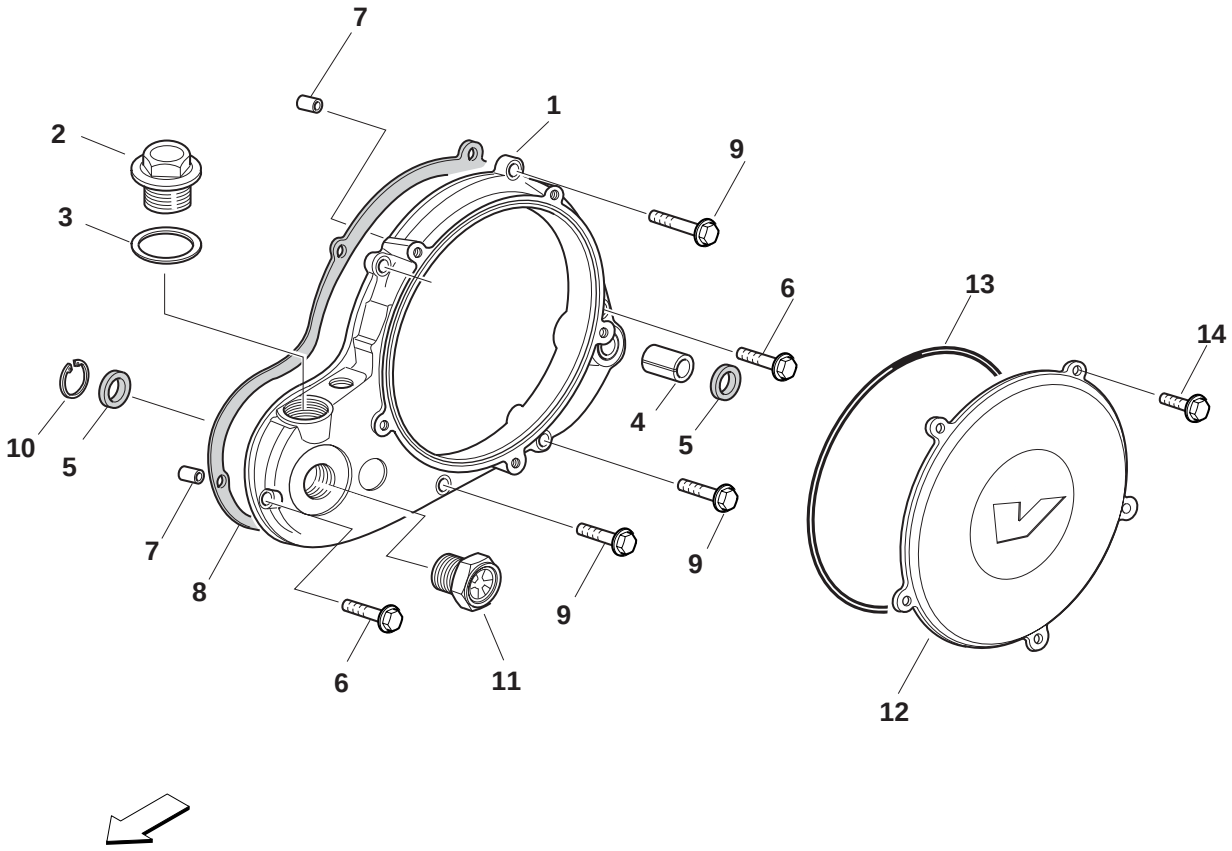

450 - 530

Modello Type Modell Type	Nr. Nr. Nr. Nr.	Codice Code Code Code	Descrizione Description Bezeichnung Désignation	Q.tà Q.ty Zahl Q.té	Nota Note Hinweis Note
-	1	508240030	Carter frizione - Clutch cover Kupplungsdeckel - Carter d'embrayage	1	EN-E
-	2	506225060	Tappo olio - Oil filler cap Öleinfüllstopfeln - Bouchon d'huile	1	EN-E
-	3	203050028	Ranella - Washer Scheibe - Rondelle	1	EN-E
-	4	214000077	Boccola - Bush Buchse - Bague	1	EN-E
-	5	205010047	Anello di tenuta - Seal Dichtring - Bague d'étanchéité	2	EN-E
-	6	201060003	Vite TE Fl. M6 x 30 - Screw TE Fl. M6 x 30 Schraube TE Fl. M6 x 30 - Vis TE Fl. M6 x 30	2	EN-E
-	7	505235170	Boccola - Bush Buchse - Bague	2	EN-E
-	8	505211110	Guarnizione - Gasket Dichtung - Joint	1	EN-E
-	9	201060002	Vite TE Fl. M6 x 25 - Screw TE Fl. M6 x 25 Schraube TE Fl. M6 x 25 - Vis TE Fl. M6 x 25	4	EN-E
-	10	214000073	Anello seeger Ø 22 - Circlip Ø 22 Seegering Ø 22 - Anneau seeger Ø 22	1	EN-E
-	11	215001043	Oblo. - Indicator Standanzeiger - Hublot	1	EN-E
-	12	508240190	Coperchio frizione - Clutch cover Kupplungsdeckel - Couvercle d'embrayage	1	EN-E
-	13	204020076	Anello O.R. - O. Ring O Ring - Joint O.Ring	1	EN-E
-	14	201060001	Vite TE Fl. M5 x 16 - Screw TE Fl. M5 x 16 Schraube TE Fl. M5 x 16 - Vis TE Fl. M5 x 16	5	EN-E

TAV. 4 D FRIZIONE - CLUTCH - KUPPLUNG - EMBRAYAGE

MX

EN-MAR

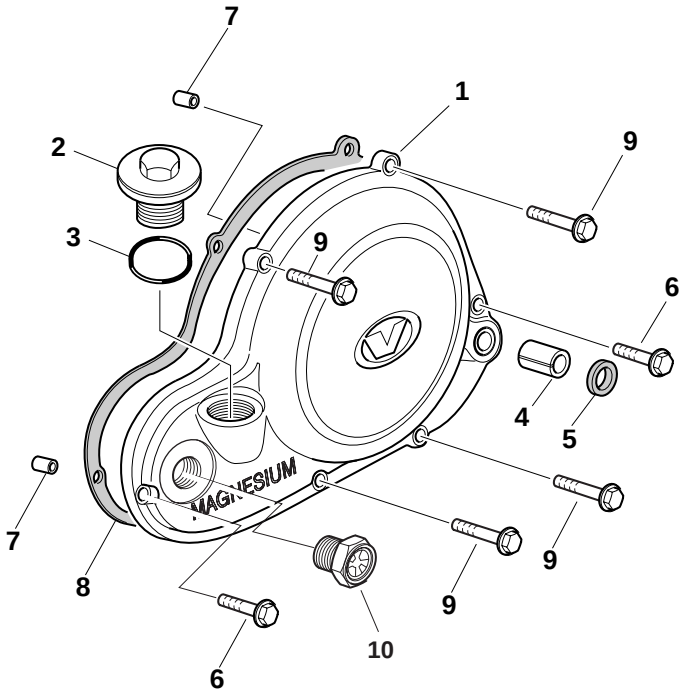

Modello Type Modell Type	Nr. Nr. Nr. Nr.	Codice Code Code Code	Descrizione Description Bezeichnung Désignation	Q.tà Q.ty Zahl Q.té	Nota Note Hinweis Note
-	1	507240030	Carter frizione - Clutch cover Kupplungsdeckel - Carter d'embrayage	1	MX-MAR
-	2	505225060	Tappo olio - Oil filler cap Öleinfüllstopfeln - Bouchon d'huile	1	MX-MAR
-	3	204020068	Anello O.R. - O. Ring O Ring - Joint O.Ring	1	MX-MAR
-	4	214000077	Boccola - Bush Buchse - Bague	1	MX-MAR
-	5	205010047	Anello di tenuta - Seal Dichtring - Bague d'étanchéité	1	MX-MAR
-	6	201060003	Vite TE Fl. M6 x 30 - Screw TE Fl. M6 x 30 Schraube TE Fl. M6 x 30 - Vis TE Fl. M6 x 30	2	MX-MAR
-	7	505235170	Boccola - Bush Buchse - Bague	2	MX-MAR
-	8	505211110	Guarnizione - Gasket Dichtung - Joint	1	MX-MAR
-	9	201060002	Vite TE Fl. M6 x 25 - Screw TE Fl. M6 x 25 Schraube TE Fl. M6 x 25 - Vis TE Fl. M6 x 25	4	MX-MAR
-	10	215001043	Oblo - Indicator Standanzeiger - Hublot	1	MX-MAR

TAV. 5 A

CAMBIO - GEARBOX - GETRIEBE - BOÎTE A VITESSES

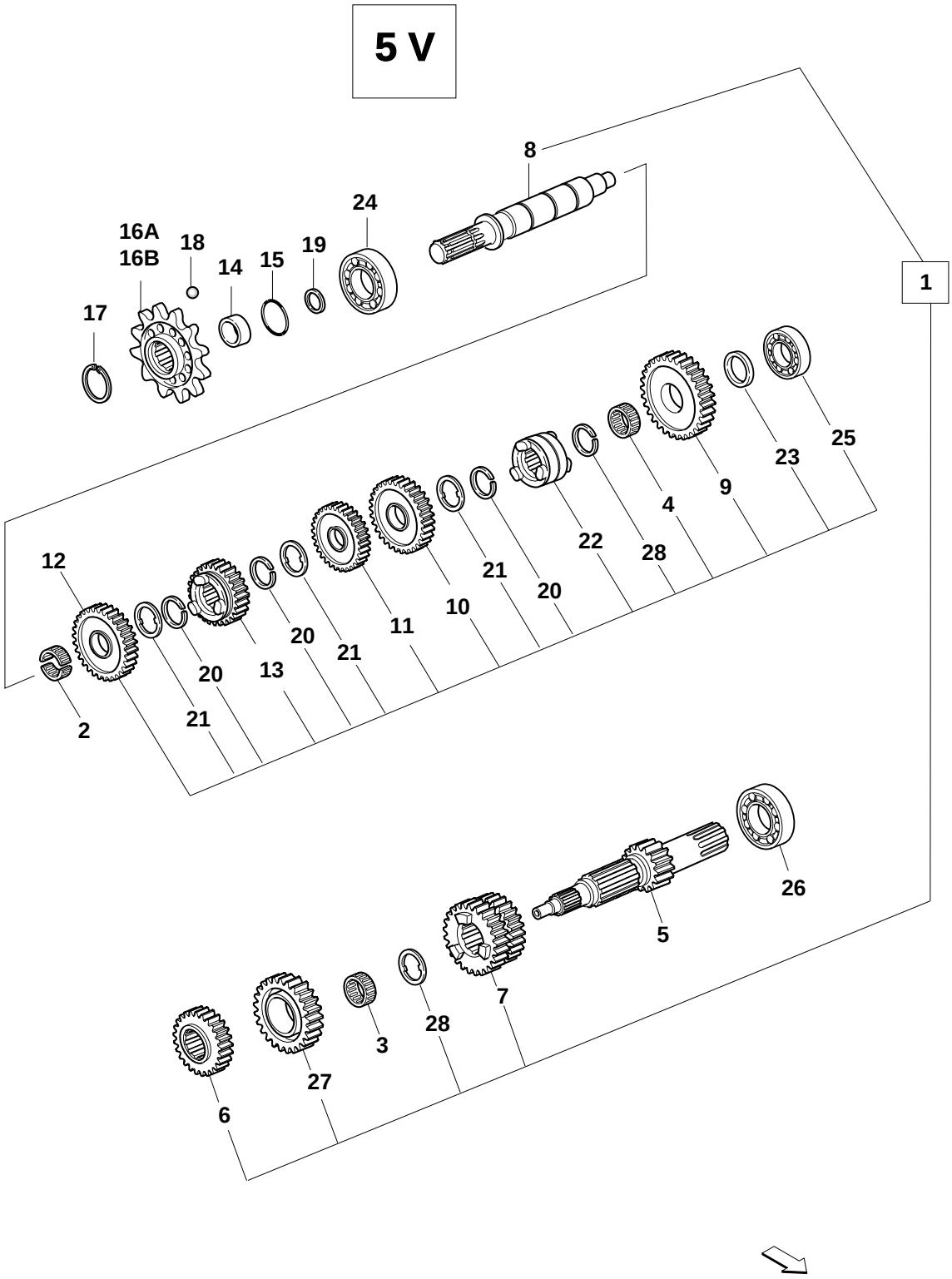

Modello Type Modell Type	Nr. Nr. Nr. Nr.	Codice Code Code Code	Descrizione Description Bezeichnung Désignation	Q.tà Q.ty Zahl Q.té	Nota Note Hinweis Note
5 marce	1	506310140	Cambio completo - Gearbox assy Getriebe vollst. - Boite de vitesses complète	1	-
5 marce	2	206020046	Gabbia a rulli - Needle cage Nadelkäfig - Cage à aiguilles	1	-
5 marce	3	206020050	Gabbia a rulli - Needle cage Nadelkäfig - Cage à aiguilles	1	-
5 marce	4	206020049	Gabbia a rulli - Needle cage Nadelkäfig - Cage à aiguilles	1	-
5 marce	5	506210170	Albero primario - Main shaft Hauptwelle - Arbre primaire	1	Z=15
5 marce	6	505210210	Ingranaggio 2ª vel. - Gear, 2st Zahnrad 2 er - Roue dentée 2ère	1	Z=18
5 marce	7	505210180	Ingranaggio 3ª-4ª vel. - Gear 3nd/4rd Zahnrad 3er/4er - Roue dentée 3ème/4ème	1	Z=21/23
5 marce	8	505210220	Albero secondario - Layshaft Vorgelegewelle - Arbre secondaire	1	-
5 marce	9	505310180	Ingranaggio 1ª vel. - Gear, 1st Zahnrad 1er- Roue dentée 1ère	1	Z=32
5 marce	10	505210260	Ingranaggio 3ª vel. - Gear 3nd Zahnrad 3er - Roue dentée 3ème	1	Z=26
5 marce	11	505210250	Ingranaggio 4ª vel. - Gear 4rd Zahnrad 4er - Roue dentée 4ème	1	Z=24
5 marce	12	505210230	Ingranaggio 2ª vel. - Gear 2th Zahnrad 2er - Roue dentée 2ème	1	Z=28
5 marce	13	506310240	Ingranaggio 5ª vel. - Gear 5th Zahnrad 5er - Roue dentée 5ème	1	Z=21
5 marce	14	505210360	Distanziale pignone - Spacer Distanzstück Ritzel - Entretoise	1	-
5 marce	15	204020061	Anello OR - O.Ring O.Ring - Joint O.Ring	1	-
5 marce	16/A	506210330	Pignone - Pinion Ritzel - Pignon	1	z=14
5 marce	16/B	506210510	Pignone - Pinion Ritzel - Pignon	1	Z=13

TAV. 5 B CAMBIO - GEARBOX - GETRIEBE - BOÎTE A VITESSES

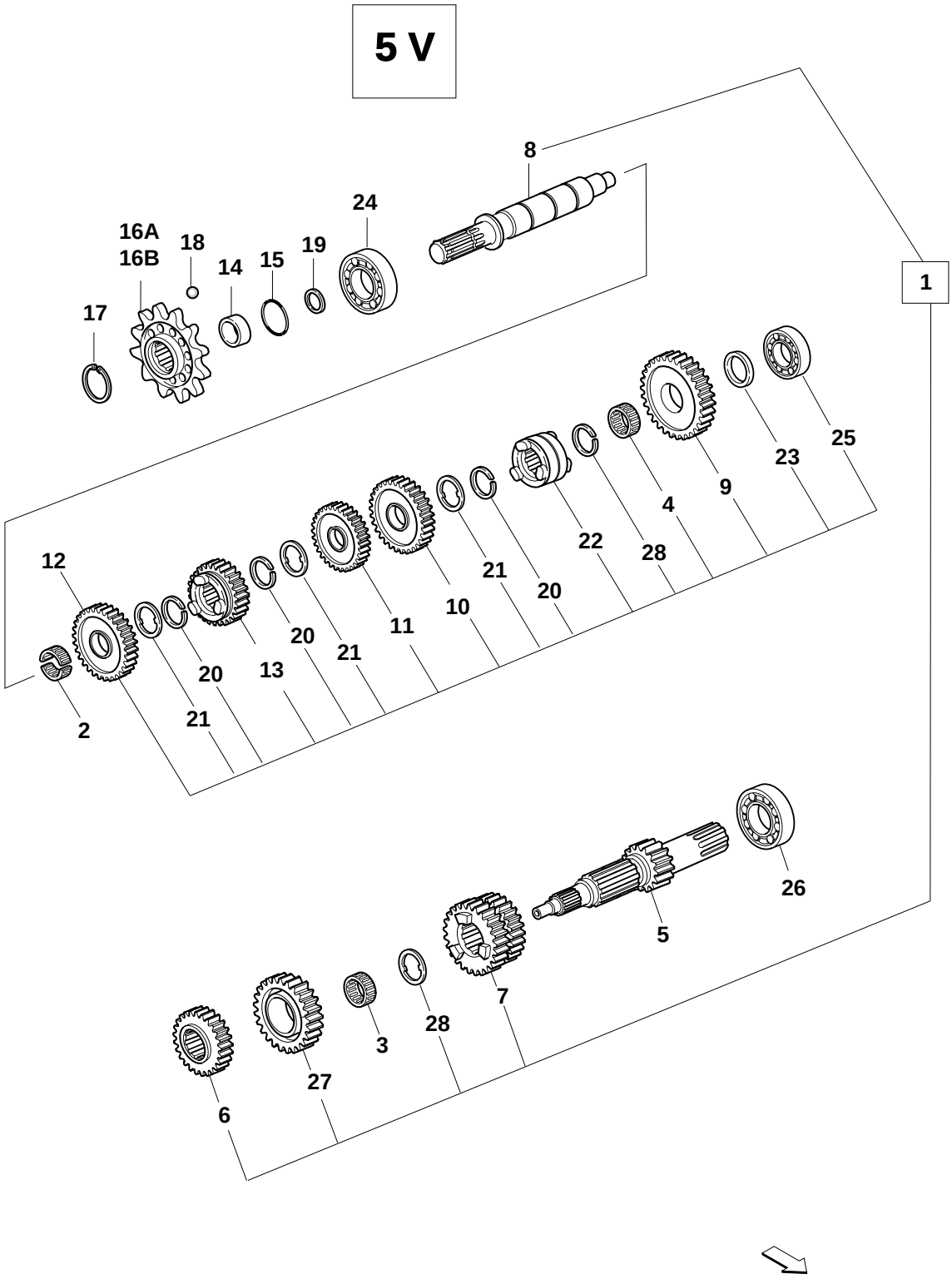

Modello Type Modell Type	Nr. Nr. Nr. Nr.	Codice Code Code Code	Descrizione Description Bezeichnung Désignation	Q.tà Q.ty Zahl Q.té	Nota Note Hinweis Note
5 marce	17	214000083	Anello seeger - Circlip Seegerring - Anneau seeger	1	-
5 marce	18	206070001	Sfera - Ball Kugel - Bille	1	Ø 3
5 marce	19	505210390	Rasamento - Shim Distanzscheibe - Rondelle de butée	1	-
5 marce	20	214000046	Anello seeger - Circlip Seegering - Anneau seeger	3	-
5 marce	21	203030015	Rasamento - Shim Distanzscheibe - Rondelle de butée	2	-
5 marce	22	505310270	Scorrevole - Sliding sleeve Schiebemuffe - Manchon coulissant	1	-
5 marce	23	505310280	Distanziale - Spacer Distanzstück - Entretoise	1	-
5 marce	24	206020054	Cuscinetto - Bearing Lager - Roulement	1	-
5 marce	25	206010037	Cuscinetto - Bearing Lager - Roulement	1	-
5 marce	26	206010036	Cuscinetto - Bearing Lager - Roulement	1	-
5 marce	27	506310190	Ingranaggio - Gear Zahnrad - Roue dentée	1	*Z=25
5 marce	28	203030016	Rasamento - Shim Distanzscheibe - Rondelle de butée	2	-

TAV. 5 C CAMBIO - GEARBOX - GETRIEBE - BOÎTE A VITESSES

3 V (OPTION)

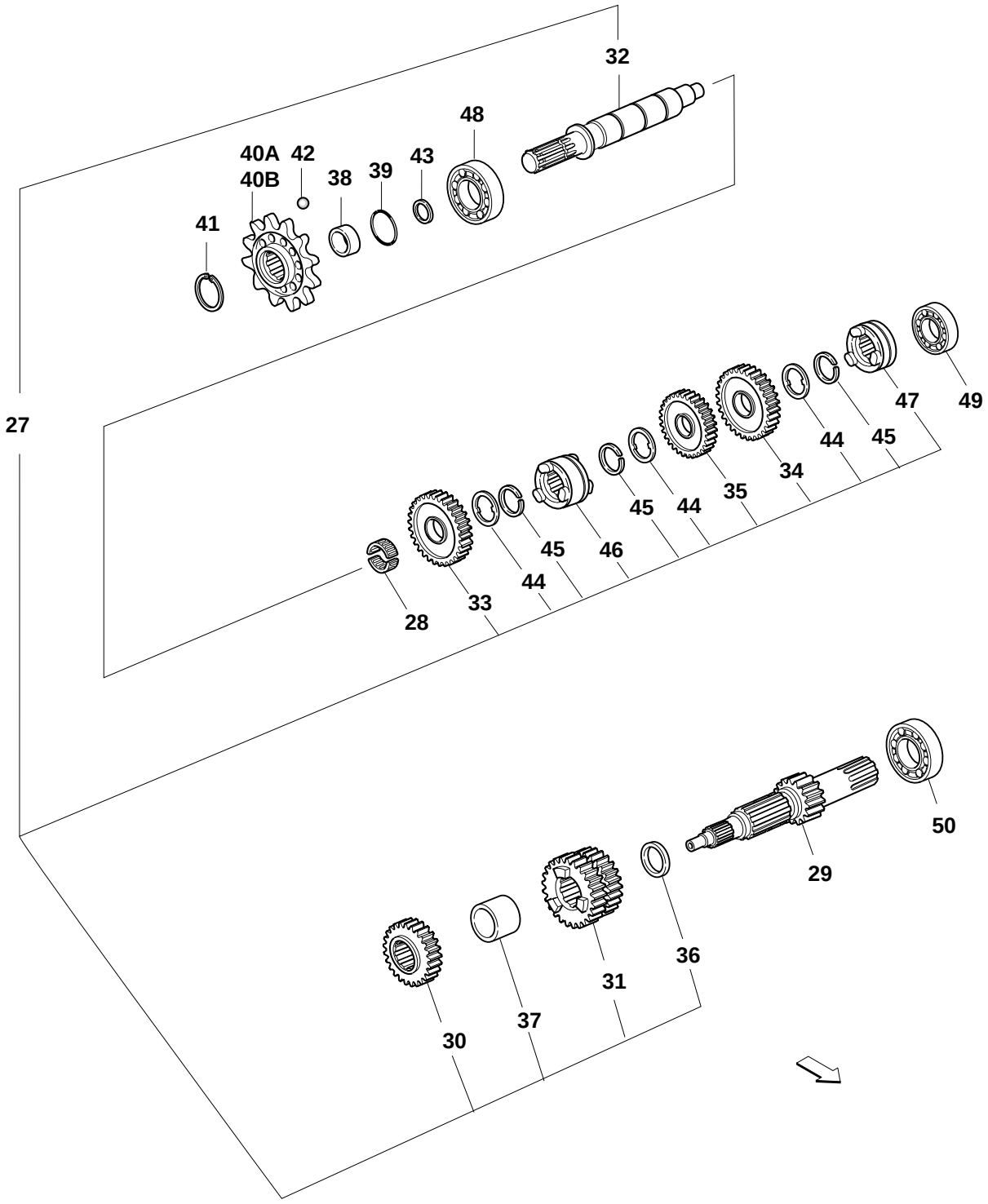

Modello Type Modell Type	Nr. Nr. Nr. Nr.	Codice Code Code Code	Descrizione Description Bezeichnung Désignation	Q.tà Q.ty Zahl Q.té	Nota Note Hinweis Note
3 marce	27	505210520	Cambio completo - Gearbox assy Getriebe vollst - Boîte de vitesses complète	1	-
3 marce	28	206020046	Gabbia a rulli - Needle cage Nadelkäfig - Cage à aiguilles	1	-
3 marce	29	506210170	Albero primario - Main shaft Hauptwelle - Arbre primaire	1	Z=15
3 marce	30	505210210	Ingranaggio 1ª vel. - Gear 1st Zahnrad 1er - Roue dentée 1ère	1	Z=18
3 marce	31	505210180	Ingranaggio 2ª-3ª vel. - Gear 2nd/3rd Zahnrad 2er/3er - Roue dentée 2ème et 3ème	1	Z=21/23
3 marce	32	505210220	Albero secondario - Layshaft Vorgelegewelle - Arbre secondaire	1	-
3 marce	33	505210230	Ingranaggio 1ª vel. - Gear 1st Zahnrad 1er- Roue dentée	1	Z=28
3 marce	34	505210260	Ingranaggio 2ª vel. - Gear 2nd Zahnrad 2er - Roue dentée 2ème	1	Z=26
3 marce	35	505210250	Ingranaggio 3ª vel. - Gear 3rd Zahnrad 3er - Roue dentée 3ème	1	Z=24
3 marce	36	505210450	Boccola - Bush Buchse - Bague	1	-
3 marce	37	505210440	Boccola - Bush Buchse - Bague	1	-
3 marce	38	505210360	Distanziale pignone - Spacer Distanzstück - Entretoise pignon	1	-
3 marce	39	204020061	Anello OR - O.Ring O.Ring - Joint O.Ring	1	-
3 marce	40A	506210330	Pignone - Pinion Ritzel - Pignon	1	Z=14
3 marce	40B	506210510	Pignone - Pinion Ritzel - Pignon	1	Z=13
3 marce	41	214000083	Anello seeger - Circlip Seegerring - Anneau seeger	1	-
3 marce	42	206070001	Sfera - Ball Kugel - Bille	1	Ø 3

TAV. 5 D CAMBIO - GEARBOX - GETRIEBE - BOÎTE A VITESSES

3 V (OPTION)

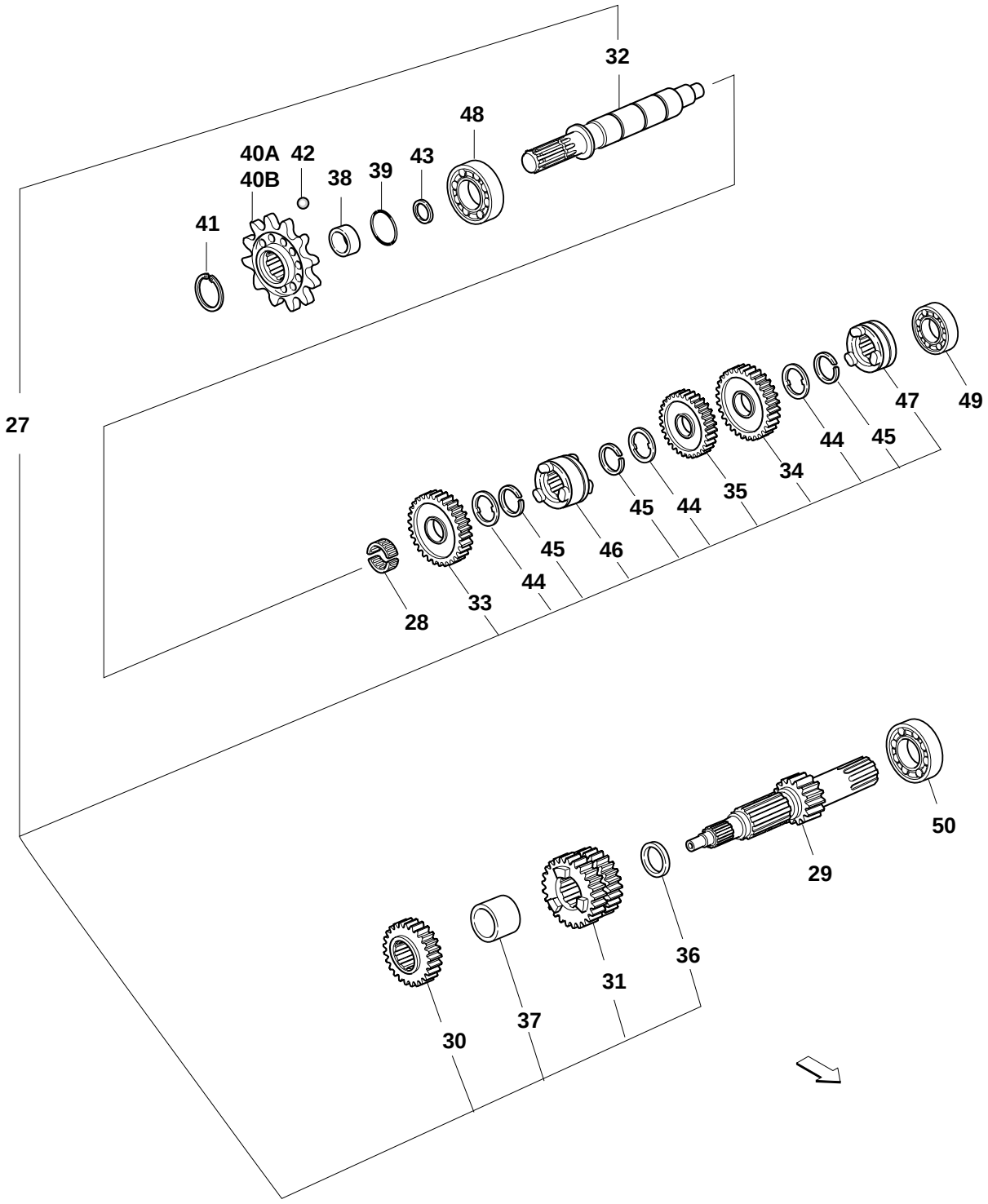

Modello Type Modell Type	Nr. Nr. Nr. Nr.	Codice Code Code Code	Descrizione Description Bezeichnung Désignation	Q.tà Q.ty Zahl Q.té	Nota Note Hinweis Note
3 marce	43	505210390	Rasamento - Shim Distanzscheibe - Rondelle de boutée	1	-
3 marce	44	214000046	Anello seeger - Circlip Seegerring - Anneau seeger	3	-
3 marce	45	203030016	Rasamento - Shim Distanzscheibe - Rondelle de boutée	3	-
3 marce	46	505210550	Scorrevole - Sliding sleeve Schiebemuffe - Manchon coulissant	1	-
3 marce	47	505210560	Scorrevole - Sliding sleeve Schiebemuffe - Manchon coulissant	1	-
3 marce	48	206020054	Cuscinetto - Bearing Lager - Roulement	1	-
3 marce	49	206010037	Cuscinetto - Bearing Lager - Roulement	1	-
3 marce	50	206010036	Cuscinetto - Bearing Lager - Roulement	1	-

TAV. 5 E CAMBIO - GEARBOX - GETRIEBE - BOÎTE A VITESSES

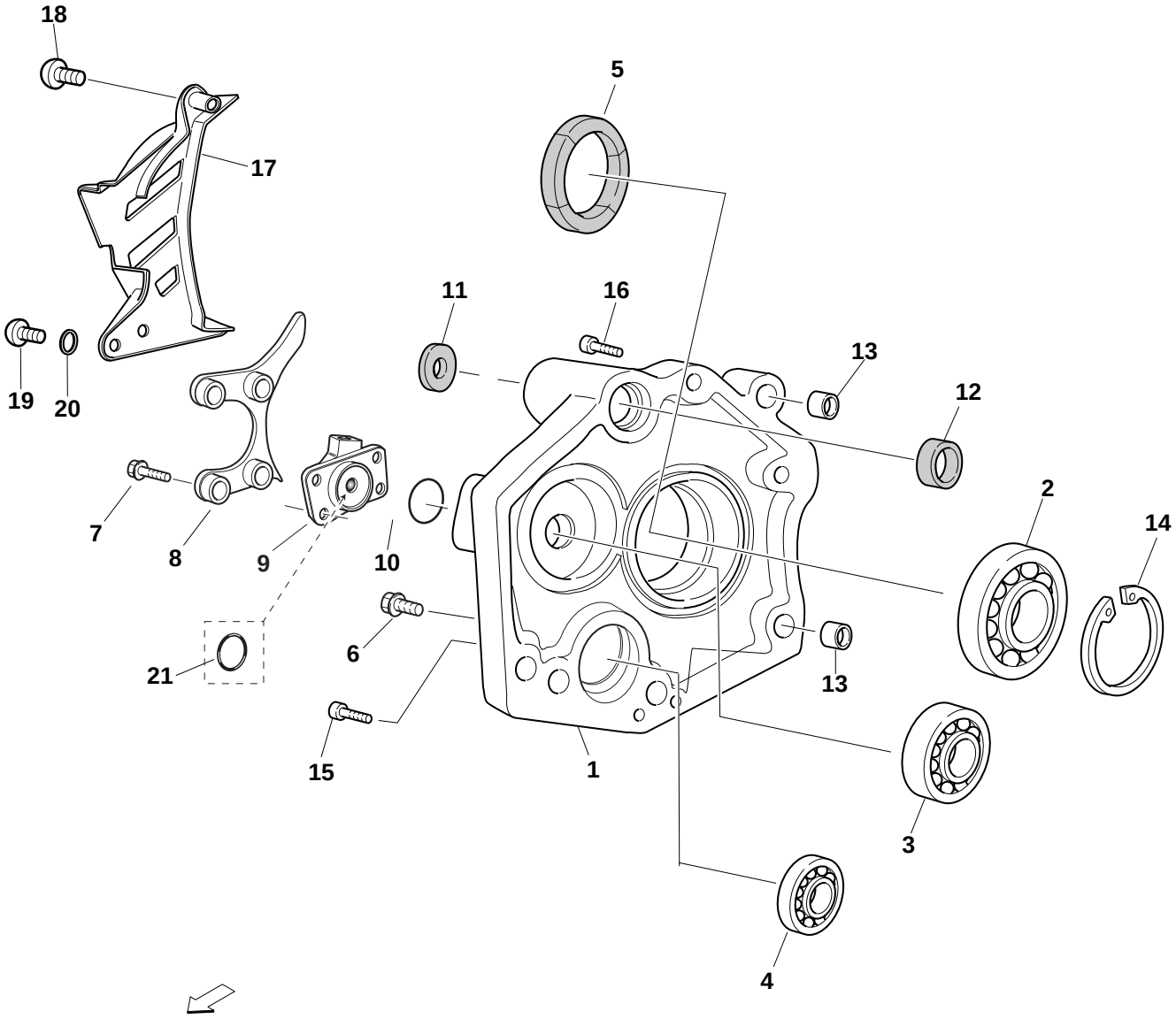

Modello Type Modell Type	Nr. Nr. Nr. Nr.	Codice Code Code Code	Descrizione Description Bezeichnung Désignation	Q.tà Q.ty Zahl Q.té	Nota Note Hinweis Note
-	1	507210320	Coperchio cambio - Gear cover Getriebedeckel - Carter de boîte de vitesses	1	-
-	2	206020054	Cuscinetto - Bearing Lager - Roulement	1	NU303ECP
-	3	206010038	Cuscinetto - Bearing Lager - Roulement	1	6203C3
-	4	206010035	Cuscinetto - Bearing Lager - Roulement	1	6002
-	5	205010042	Anello di tenuta - Seal Dichtring - Bague d'étanchéité	1	-
-	6	215001042	Tappo magnetico - Magnetic plug Magnetverschluß - Bouchon magnétique	1	-
-	7	201060002	Vite TE Fl. M6 x 25 - Screw TE Fl. M6 x 25 Schraube TE Fl. M6 x 25 - Vis TE Fl. M6 x 25	4	-
-	8	508210090	Cruna catena - Chain eye Kettenöhr - Oeilleton chaîne	1	-
-	9	211031104	Cilindro maestro frizione - Clutch master cylinder Kupplungsgeberzylinder - Maître cylindre d'embrayage	1	-
-	10	204020073	Anello O.R. - O. Ring O. Ring - Joint O.Ring	1	-
-	11	205010046	Anello di tenuta - Seal Dichtring - Bague d'étanchéité	1	-
-	12	215001030	Boccola sinterizzata - Bush Sinterbuchse - Bague	1	-
-	13	505210340	Boccola -Bush Buchse - Bague	3	-
-	14	214000079	Anello seeger - Circlip Seegerring - Anneau seeger	1	-
-	15	201040100	Vite TCEI M6 x 80 - Screw TCEI M6 x 80 Schraube TCEI M6 x 80 - Vis TCEI M6 x 80	4	-
-	16	201040106	Vite TCEI M6 x 35 - Screw TCEI M6 x 35 Schraube TCEI M6 x 35 - Vis TCEI M6 x 35	1	-
-	17	506240050	Carter pignone - Pinion cover Riztelhaube - Carter pignon	1	-
-	18	201040113	Vite TCEI M5 x 16 - Screw TCEI M5 x 16 Schraube TCEI M5 x 16 - Vis TCEI M5 x 16	1	-
-	19	201040107	Vite TCEI M5 x 10 - Screw TCEI M5 x 10 Schraube TCEI M5 x 10 - Vis TCEI M5 x 10	2	-
-	20	203010015	Rondella Ø 5 x 10 - Washer Ø 5 x 10 Scheibe Ø 5 x 10 - Rondelle Ø 5 x 10	2	-
-	21	211031113	Anello O.R. - O. Ring O. Ring - Joint O.Ring	1	-

TAV. 5 F CAMBIO - GEARBOX - GETRIEBE - BOÎTE A VITESSE

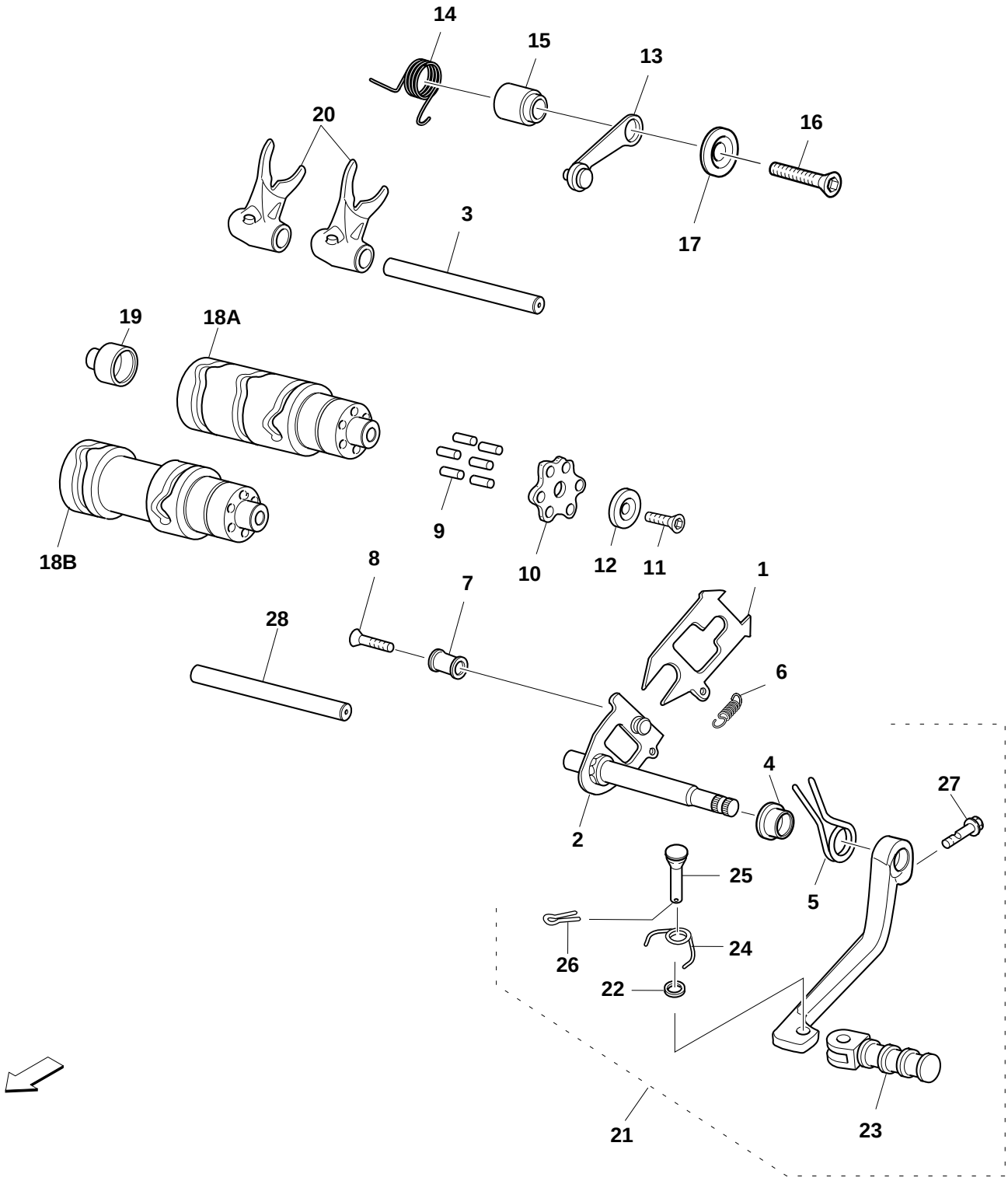

Modello Type Modell Type	Nr. Nr. Nr. Nr.	Codice Code Code Code	Descrizione Description Bezeichnung Désignation	Q.tà Q.ty Zahl Q.té	Nota Note Hinweis Note
-	1	505210020	Piastra selettore - Plate Plättchen - Plaquette sélecteur	1	-
-	2	505210030	Selettore compl. - Selector assy Wählschieber vollst. - Sèlecteur compl.	1	-
-	3	505210290	Perno - Pin Bolzen - Pivot	1	-
-	4	505210040	Distanziale - Spacer Distanzstück - Entretoise	1	-
-	5	505210050	Molla - Spring Feder - Ressort	1	-
-	6	505210060	Molla - Spring Feder - Ressort	1	-
-	7	505210090	Fermo molla - Spring shifter Federsicherung - Arrêt de ressort	1	-
-	8	201050008	Vite TSPEI M 6 x 25 - Screw CHFSH M 6 x 25 Schraube TSPEI M 6 x 25 - Vis TF6PC M 6 x 25	1	-
-	9	206020056	Rullino - Roller Rolle - Aiguille	6	-
-	10	505210100	Stella selettore - Selector Wählerstern - Sèlecteur	1	-
-	11	201050030	Vite TSPEI M 6 x 20- Screw CHFSH M 6 x 20 Schraube TSPEI M 6 x 20 - VisTF6PC M 6 x 20	1	-
-	12	505245190	Ranella svasata - Washer Scheibe - Rondelle conique	1	-
-	13	505210380	Levetta - Lever Hebel - Levier	1	-
-	14	505210120	Molla - Spring Feder - Ressort	1	-
-	15	505210130	Distanziale - Spacer Distanzstück - Entretoise	1	-
-	16	201050054	Vite TSPEI M 6 x 30 - Screw CHFSH M 6 x 30 Schraube TSPEI M 6 x 30 - Vis TF6PC M 6 x 30	1	-
-	17	505210570	Ranella svasata - Washer Senkscheibe - Rondelle	1	-

TAV. 5 G CAMBIO - GEARBOX - GETRIEBE - BOÎTE A VITESSE

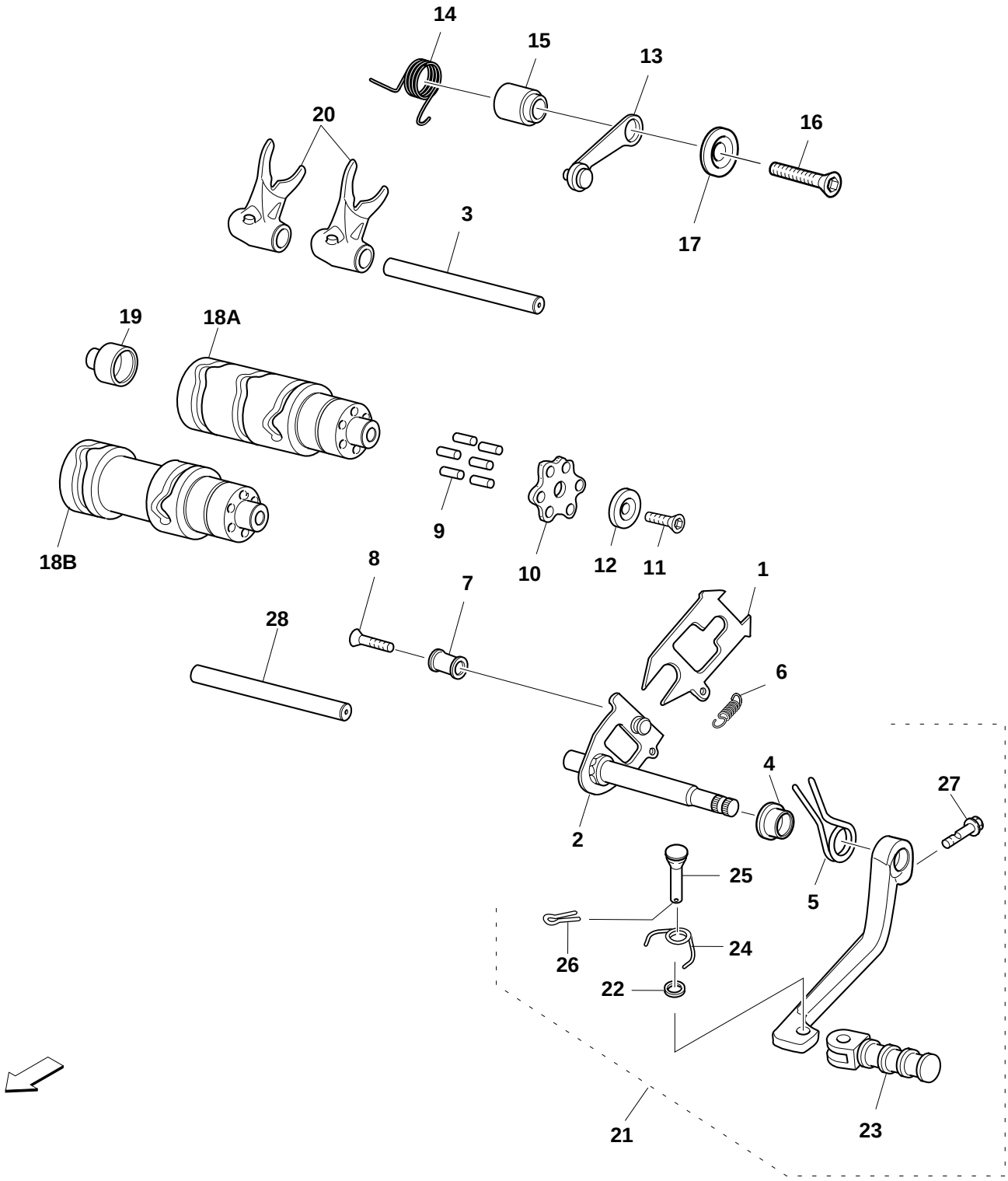

Modello Type Modell Type	Nr. Nr. Nr. Nr.	Codice Code Code Code	Descrizione Description Bezeichnung Désignation	Q.tà Q.ty Zahl Q.té	Nota Note Hinweis Note
-	18A	506310150	Desmo - Roller Hubrolle-Liaison desmodromique	1	5 Marce
OPTION	18B	505210150	Desmo - Roller Hubrolle-Liaison desmodromique	1	3 Marce
-	19	506210160	Boccola - Bush Buchse - Douille	1	-
-	20	505210280	Forchetta - Fork Gabelstück - Fourchette	3	(2x3M)
-	21	505282030	Leva cambio compl. - Lever assy Getriebehebel vollst. - Levier chang. vit. compl.	1	-
-	22	203010018	Ranella - Washer Scheibe - Rondelle	1	-
-	23	505210410	Pedalina - Pedal Pedal - Pédale	1	-
-	24	505210420	Molla - Spring Feder - Ressort	1	-
-	25	505210430	Perno - Pin Bolzen - Pivot	1	-
-	26	215001013	Copiglia - Split pin Splint - Goupille	1	-
-	27	201060004	Vite TE FI. M 6 x 20 - Screw TE FI. M 6 x 20 Schraube TE FI. M 6 x 20 - Vis TE FI. M 6 x 20	1	-
-	28	505210300	Perno - Pin Bolzen - Pivot	1	-

TAV. 6 A AVVIAMENTO - STARTER - STARTER - DÉMARREUR

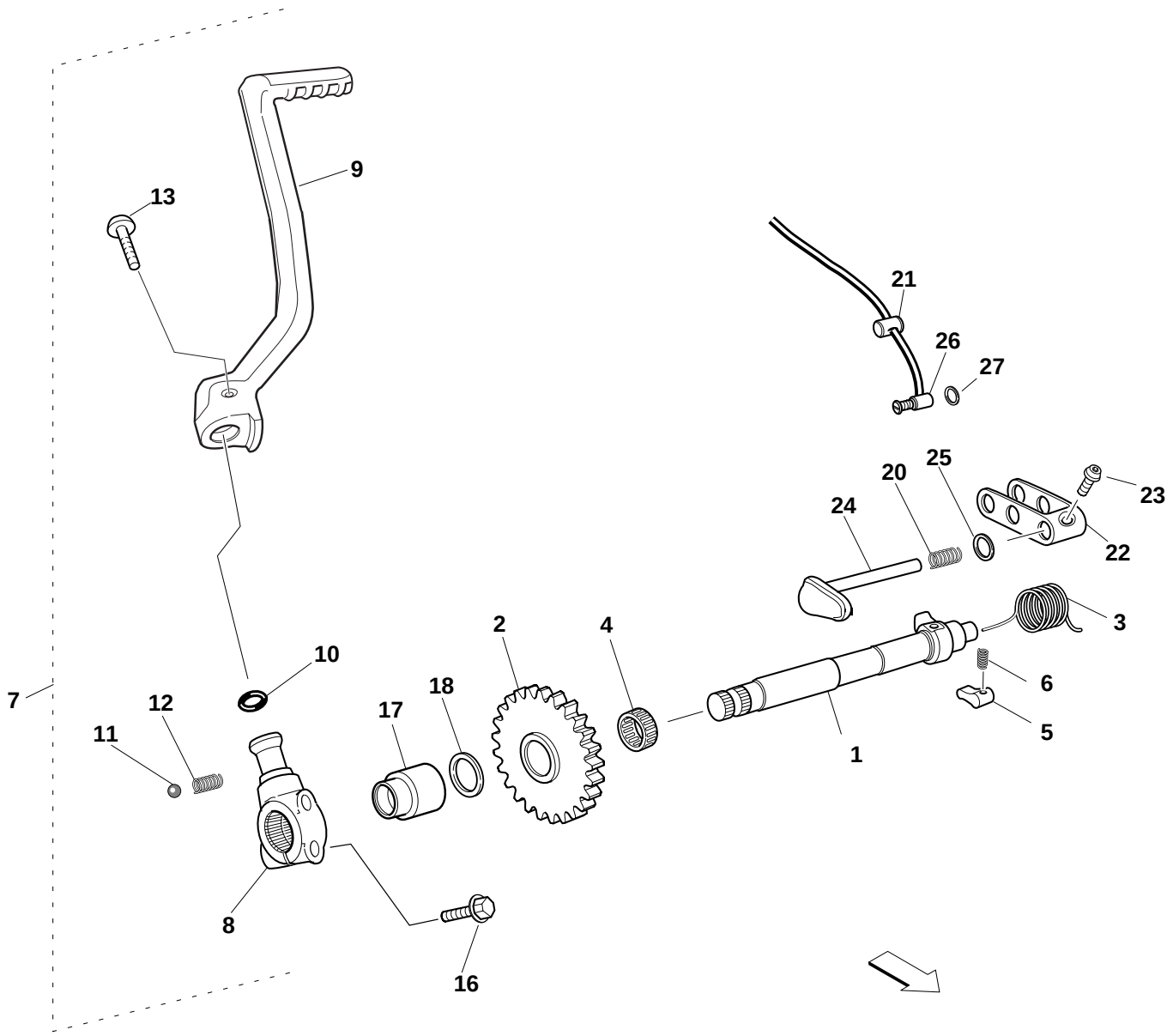

Modello Type Modell Type	Nr. Nr. Nr. Nr.	Codice Code Code Code	Descrizione Description Bezeichnung Désignation	Q.tà Q.ty Zahl Q.té	Nota Note Hinweis Note
-	1	506231010	Albero - Shaft Welle - Arbre	1	-
-	2	505231020	Ingranaggio - Wheel Zahnrad - Roue	1	-
-	3	505231030	Molla - Spring Feder - Ressort	1	-
-	4	206020042	Gabbia a rulli - Needle cage Nadelkäfig - Cage à aiguilles	1	-
-	5	505231040	Dente - Detent Zahn - Dent	1	-
-	6	505231050	Molla - Spring Feder - Ressort	1	-
-	7	506282020	Pedale avviamento compl.- Starter lever assy Starthebel vollst. - Levier démarrage compl.	1	-
-	8	506231080	Snodo - Joint Gelenk - Joint	1	-
-	9	506231060	Leva - Lever Hebel - Levier	1	-
-	10	204010006	Anello O.R. - O. Ring O. Ring - Joint O.Ring	1	-
-	11	206070005	Sfera Ø 6 - Ball Ø 6 Kugel Ø 6 - Bille Ø 6	1	-
-	12	505231150	Molla - Spring Feder - Ressort	1	-
-	13	506231130	Vite M 6 x 30 - Screw, M 6 x 30 Schraube TSPEI M 6 x 30 - Vis M 6 x 30	1	-
-	16	201060003	Vite TE FL M 6 x 30 - Capscrew TE FL M 6 x 30 Schraube TE FL M 6 x 30 - Vis TE FL M 6 x 30	1	-
-	17	506231110	Boccola - Bush Buchse - Douille	1	-

TAV. 6 B AVVIAMENTO - STARTER - STARTER - DÉMARREUR

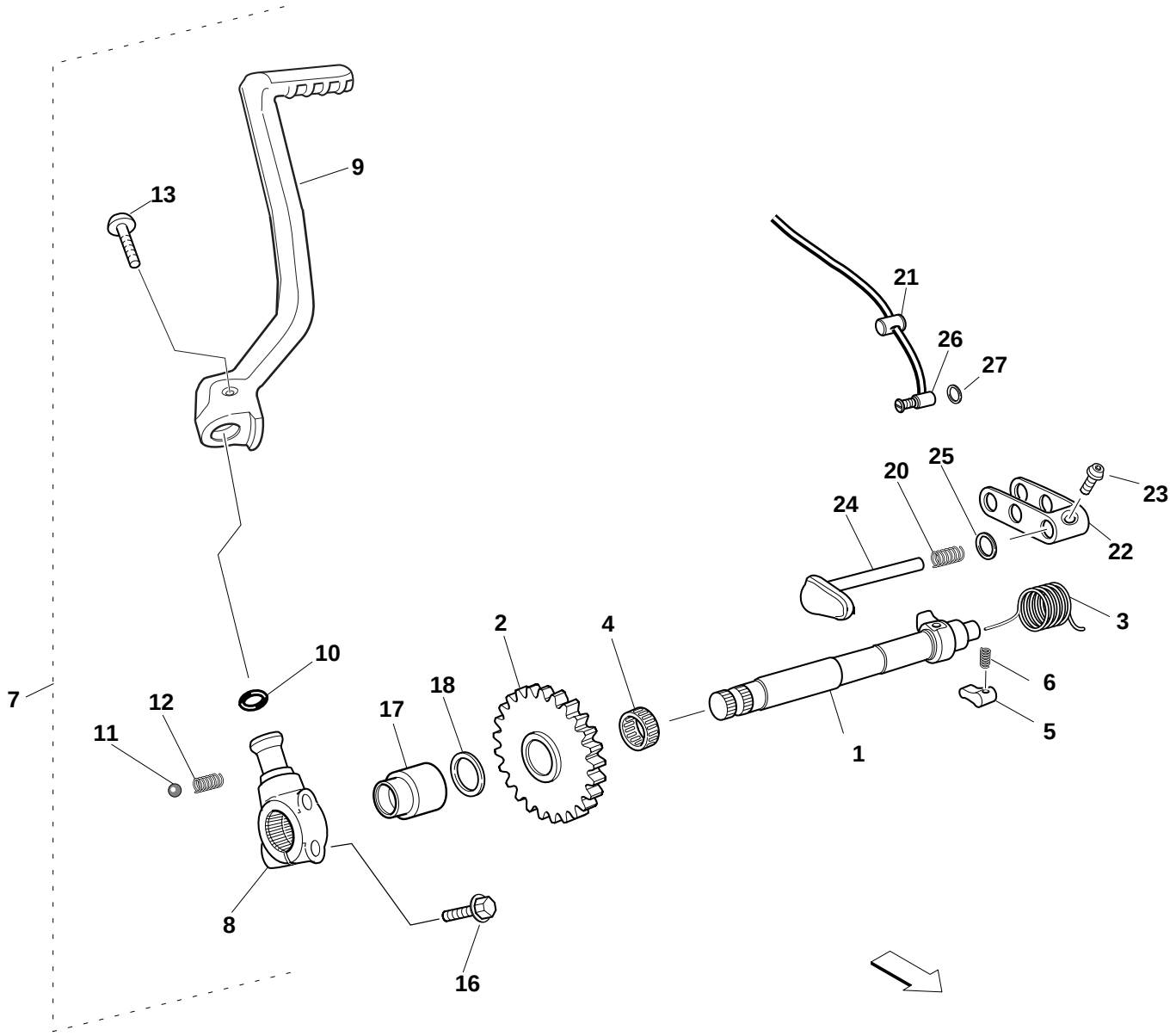

Modello Type Modell Type	Nr. Nr. Nr. Nr.	Codice Code Code Code	Descrizione Description Bezeichnung Désignation	Q.tà Q.ty Zahl Q.té	Nota Note Hinweis Note
-	18	214010004	Rasamento - Shim Distanzscheibe - Rondelle de butée	1	-
-	20	505235290	Molla - Spring Feder - Ressort	1	-
-	21	505235140	Nottolino - Pawl Klinke - Cliquet	1	-
-	22	505235130	Levetta - Lever Hebel - Levier	1	-
-	23	201040107	Vite TCEI M 5 x 10 - Capscrew,SH, M 5 x 10 Schraube TCEI M 5 x 10 - Vis TC6PC M 5 x 10	1	-
-	24	505235120	Albero - Shaft Welle - Arbre	1	-
-	25	203020037	Rasamento - Shim Distanzscheibe - Rondelle de butée	1	-
-	26	505235300	Vite fermacavo - Screw Schraube - Vis	1	-
-	27	203010022	Randella ondulata Ø 6 - Washer Ø 6 Wellenscheibe Ø 6 - Rondelle Ø 6	1	-

TAV. 6 C AVVIAMENTO - STARTER - STARTER - DÉMARREUR

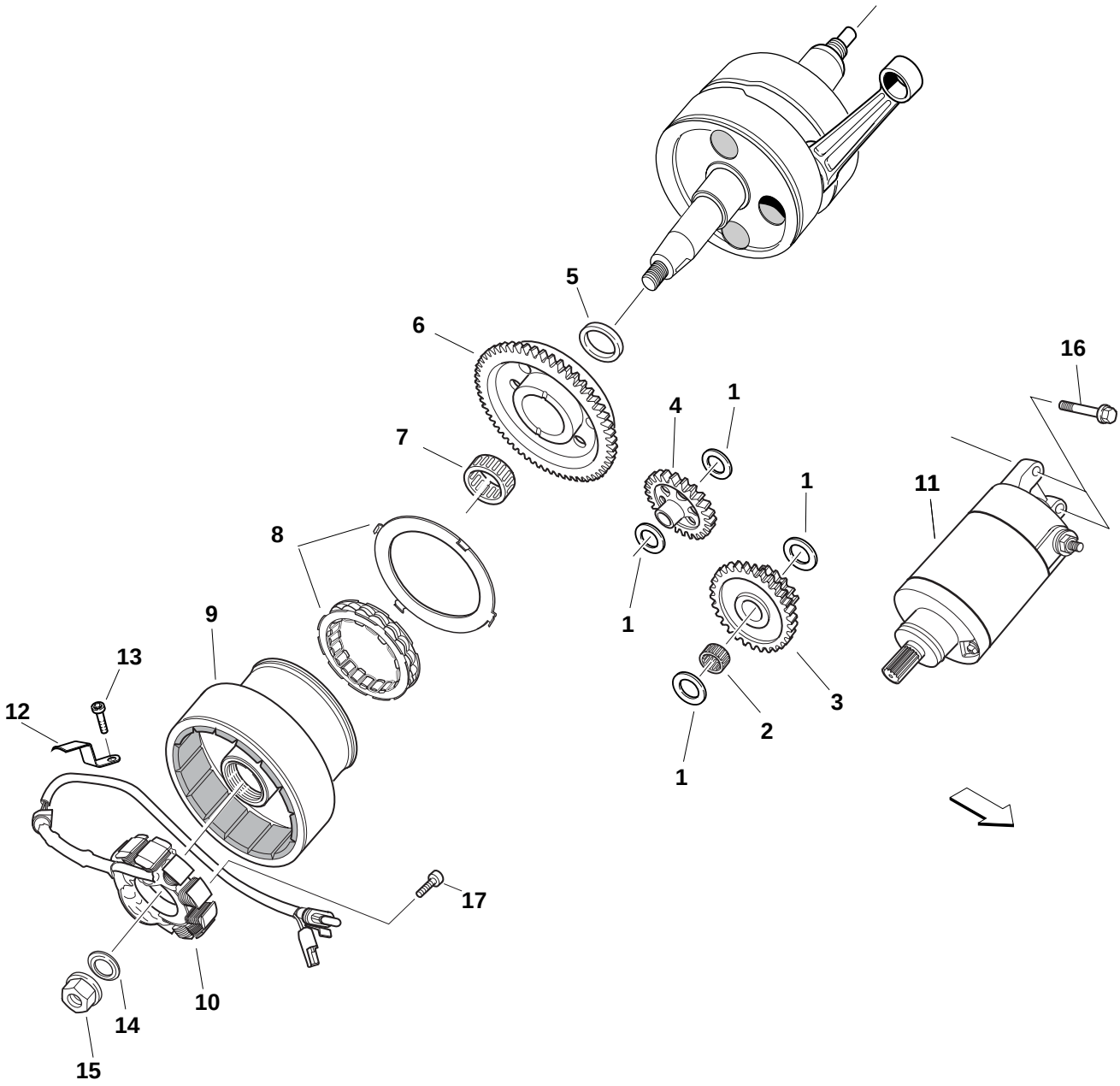

Modello Type Modell Type	Nr. Nr. Nr. Nr.	Codice Code Code Code	Descrizione Description Bezeichnung Désignation	Q.tà Q.ty Zahl Q.té	Nota Note Hinweis Note
-	1	203020042	Rasamento - Skim Distanzscheibe - Rondelle de butée	4	10x20x0,5
-	2	206020061	Gabbia a rulli - Needle cage Nadelkäfig - Cage à aiguilles	1	10x13x16
-	3	505947120	Ingranaggio z.14-61 - Wheel z.14-61 Zahnrad z.14-61 - Roue z.14-61	1	-
-	4	505947110	Ingranaggio z. 24 - Wheel z. 24 Zahnrad z. 24 - Roue z. 24	1	-
-	5	505947130	Rondella - Washer Scheibe - Rondelle	1	-
-	6	505947100	Corona campana - Bell crown Glockenkranz - Couronne cloche	1	Z.58
-	7	206020051	Gabbia a rulli - Needle cage Nadelkäfig - Cage à aiguilles	1	HK2220
-	8	206010020	Ruota libera - One-way clutch Freilauf - Roue libre	1	-
-	9	506305090	Volano - Flywheel Schwungrand - Volant	1	-
-	10	506305070	Statore - Stator Stator - Stator	1	-
-	11	206010025	Motorino di avviamento - Starter motor Anlasser - Dèmarreur	1	-
-	12	506305080	Piastrina - Plate Halter - Plaquette	1	-
-	13	201040108	Vite VTCEI M5 x 12 - Screw VTCEI M5 x 12 Schraube VTCEI M5 x 12 - Vis VTCEI M5 x 12	1	-
-	14	215001017	Rondella a tazza - Washer Scheibe - Rondelle	1	-
-	15	506305050	Dado volano - Flywheel nut Mutter schwungrand - Ecrou volant	1	-
-	16	201060004	Vite TEFI M6 x 20 - Screw TEFI M6 x 20 Schraube TEFI M6 x 20 - Vis TEFI 5 x 20	2	-
-	17	201040126	Vite TCEI M5 x 25 - Screw TCEI M5 x 25 20Schraube TCEI M5 x 25 - Vis TCEI M5 x 25	3	-

450 - 530

TAV. 7 A

CARBURATORE - CARBURETOR - VERGASER - CARBURATEUR

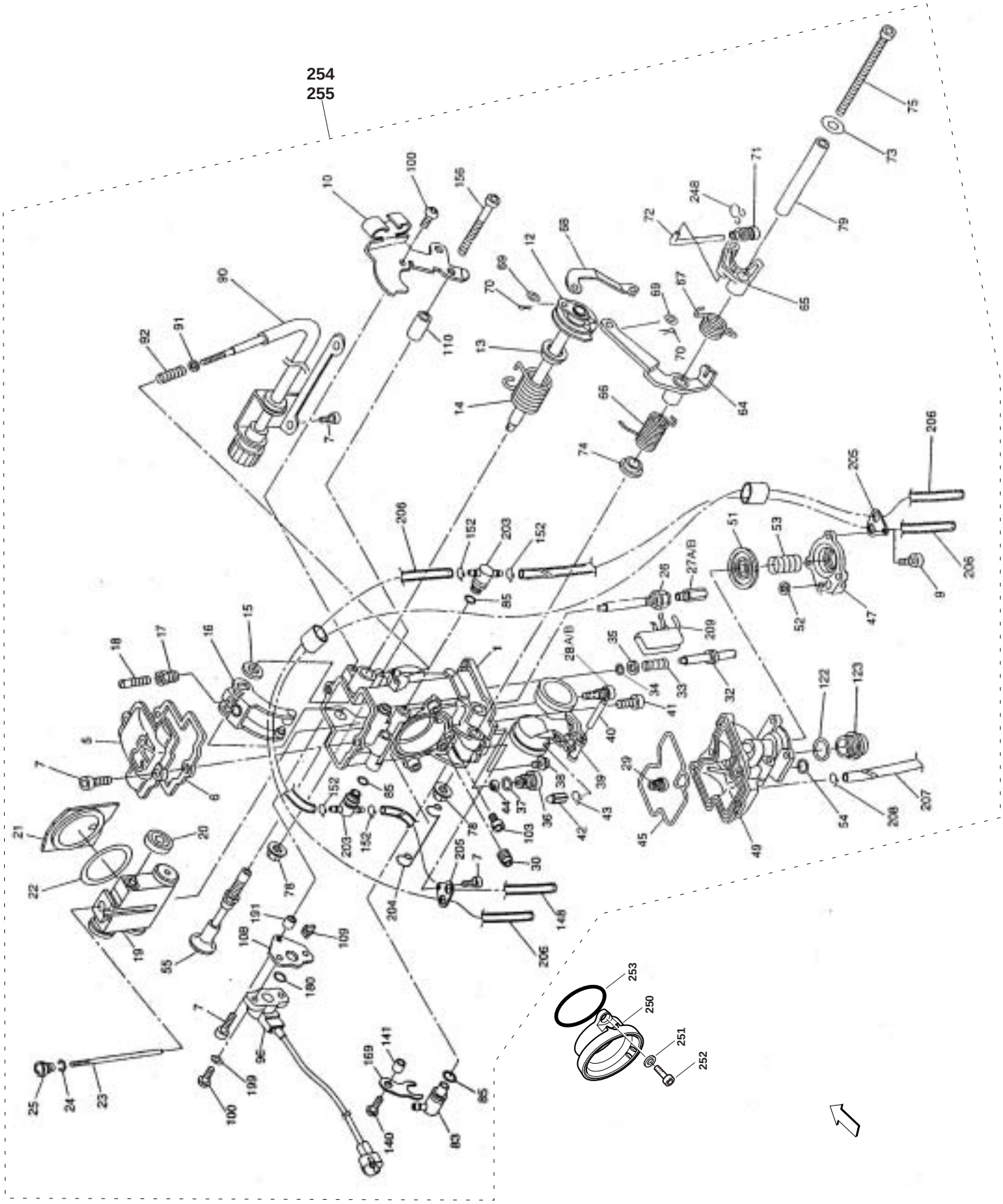

450 - 530

Modello Type Modell Type	Nr. Nr. Nr. Nr.	Codice Code Code Code	Descrizione Description Bezeichnung Désignation	Q.tà Q.ty Zahl Q.té	Nota Note Hinweis Note
-	6	229000430	Guarnizione - Gasket Dichtung - Joint	1	-
-	23	229000427	Spillo - Jet Needle Düsennadel - Aiguille	1	-
-	24	229000428	Fermaglio - Retainer Sicherung - Agrafe	1	-
-	25	229000429	Sede spillo - Needle Set Screw Support de pointeau - Nadelhalter	1	-
-	27A	229010175	Getto massimo - Main jet Vollastdüse - Jet principal	1	EN-E/MAR
-	27B	229010165	Getto massimo - Main jet Vollastdüse - Jet principal	1	MX
-	28A	229010048	Getto minimo - Idle jet Leerlaufdüse - Jet minimum	1	EN-E/MAR
-	28B	229010050	Getto minimo - Idle jet Leerlaufdüse - Jet minimum	1	MX
-	29	229020085	Getto starter - Starter jet Gicleur de départ - Anlassdüse	1	-
-	30	229030100	Getto minimo aria - Slow Air Jet Min. Luftdüse - Jet d'air ralenti	1	-
-	36	229000200	Sede valvola - Valve Seat Ventilsitz - Siège de soupape	1	-
-	37	229000190	Anello O.R. - O. Ring O Ring - Joint O. Ring	1	-
-	39	229000220	Galleggiante - Float Schwimmer - Flotteur	1	-
-	40	229000230	Perno galleggiante - Float Pin Bolzen Schwimmer - Pivot du flotteur	1	-
-	42	229000210	Valvola a spillo - Needle valve Nadelventil - Vannes pointeau	1	-
-	45	229000431	Guarnizione - Gasket Dichtung - Joint	1	-
-	51	229000280	Membrana - Diaphragm Comp. Membran Kompl - Diaphragme compl.	1	-

450 - 530

TAV. 7 B

CARBURATORE - CARBURETOR - VERGASER - CARBURATEUR

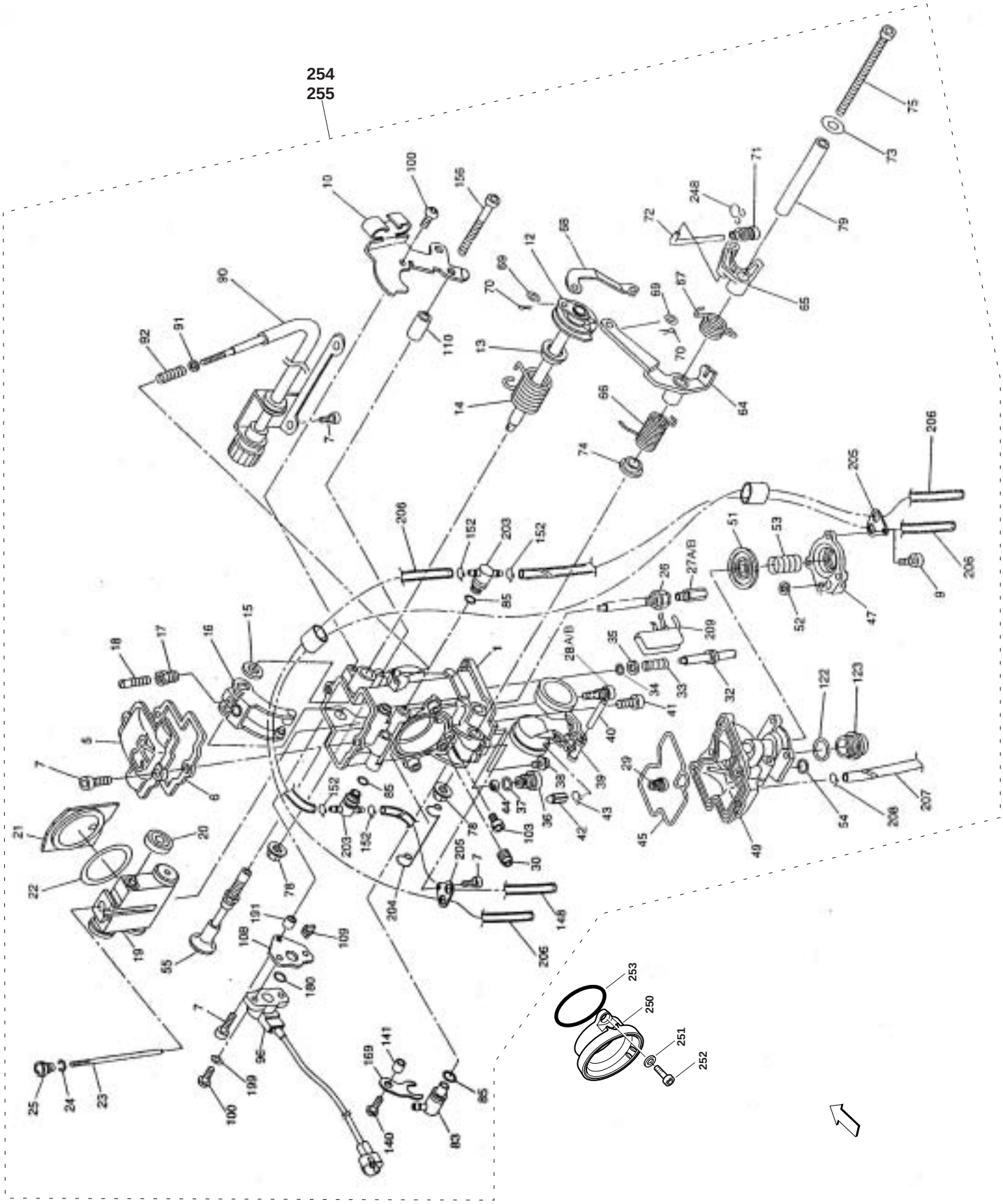

Modello Type Modell Type	Nr. Nr. Nr. Nr.	Codice Code Code Code	Descrizione Description Bezeichnung Désignation	Q.tà Q.ty Zahl Q.té	Nota Note Hinweis Note
-	103	229040200	Getto massimo aria - Main Air Jet Hauptluftdüse - Jet d'air principal	1	-
-	250	508206120	Collettore aspirazione - Inlet manifold Einlaßkrümmer - Collecteur de soupage	1	-
-	251	203010015	Rondella ø 5 - Washer ø 5 Scheibe ø 5 - Rondelle ø 5	2	-
-	252	201040103	Vite TCEI 5x10 - Screw TCEI 5x10 Schraube TCEI 5x10 - Vis TCEI 5x10	2	-
-	253	204010048	Anello O.R. - O. Ring O Ring - Joint O. Ring	1	-
-	254	105506020	Carburatore - Carburetor Vergaser - Carburateur	1	MX
-	255	105506060	Carburatore - Carburetor Vergaser - Carburateur	1	EN-E / MAR

TAV. 8 A

GRUPPO SCARICO E FILTRO ARIA - EXHAUST SYSTEM AND AIR FILTER - AUSPUFFANLAGE UND LUFTFILTER ÉCHAPPEMENT ET FILTRE À AIR

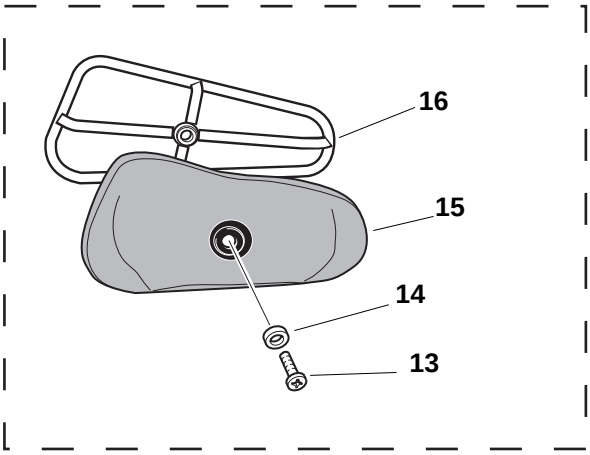

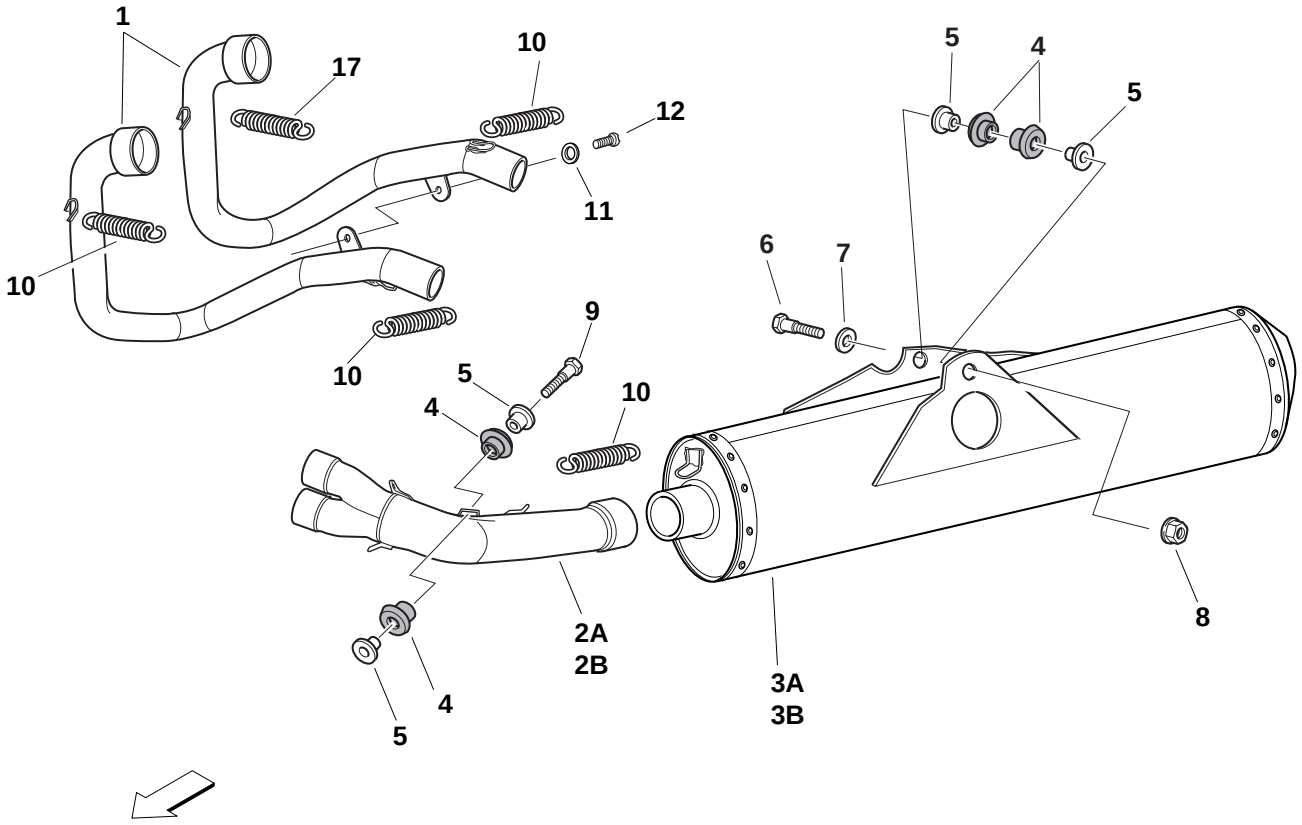

Modello Type Modell Type	Nr. Nr. Nr. Nr.	Codice Code Code Code	Descrizione Description Bezeichnung Désignation	Q.tà Q.ty Zahl Q.té	Nota Note Hinweis Note
-	1	508215070	1° Tubo scarico - 1° Exhaust pipe 1° Auspuffkrümer - 1°Tubulure d'echappement	1	-
-	2A	508315080	2° Tubo scarico - 2° Exhaust pipe 2° Auspuffkrümer - 2°Tubulure d'echappement	1	EN-E/MAR
-	2B	508215080	2° Tubo scarico - 2° Exhaust pipe 2° Auspuffkrümer - 2°Tubulure d'echappement	1	MX
-	3A	508335210	Silenziatore - Silencer Schalldämpfer - Silencieux	1	EN-E/MAR
-	3B	508435210	Silenziatore - Silencer Schalldämpfer - Silencieux	1	MX
-	4	505235220	Silent-block - Silent-block Silent-block - Silent-block	4	-
-	5	506235260	Boccola silent-block - Silent-block bush Buchse Silent-block - Bague du silent-block	4	-
-	6	201020066	Vite TE M8 x 35 - Screw TE M8 x 35 Schraube TE M8 x 35 - Vis TE M8 x 35	1	-
-	7	203050032	Ranella Ø 8 x 24 - Washer Ø 8 x 24 Scheibe Ø 8 x 24 - Rondelle Ø 8 x 24	1	-
-	8	202080015	Dado fl. AB 8 - Nut fl. AB 8 Mutter fl. AB 8 - Ecrou fl. AB 8	1	-
-	9	201020077	Vite TE M8 x 30 - Screw TE M8 x 30 Schraube TE M8 x 30 - Vis TE M8 x 30	1	-
-	10	501315590	Molla a trazione - Spring Zugfeder - Ressort	5	-
-	11	203010016	Ranella Ø 6 - Washer Ø 6 Scheibe Ø 6 - Rondelle Ø 6	1	-
-	12	201030092	Vite TBEI M6 x 12 - Screw TBEI M6 x 12 Schraube TBEI M6 x 12 - Vis TBEI M6 x 12	1	-
-	13	201040118	Vite TCEI M6 x 40 - Screw TCEI M6 x 40 Schraube TCEI M6 x 40 - Vis TCEI M6 x 40	1	-
-	14	203030011	Ranella Ø 6 x 24 - Washer Ø 6 x 24 Scheibe Ø 6 x 24 - Rondelle Ø 6 x 24	1	-
-	15	507206030	Filtro aria - Air filter Luftfilter - Filtre à air	1	-
-	16	507206040	Gabbia filtro - Filter cage Käfig filter - Cage pour filtre	1	-
-	17	505215090	Molla a trazione - Spring Zugfeder - Ressort	2	-

TAV. 9 A TELAIO - FRAME - FAHRWERK - CHÂSSIS

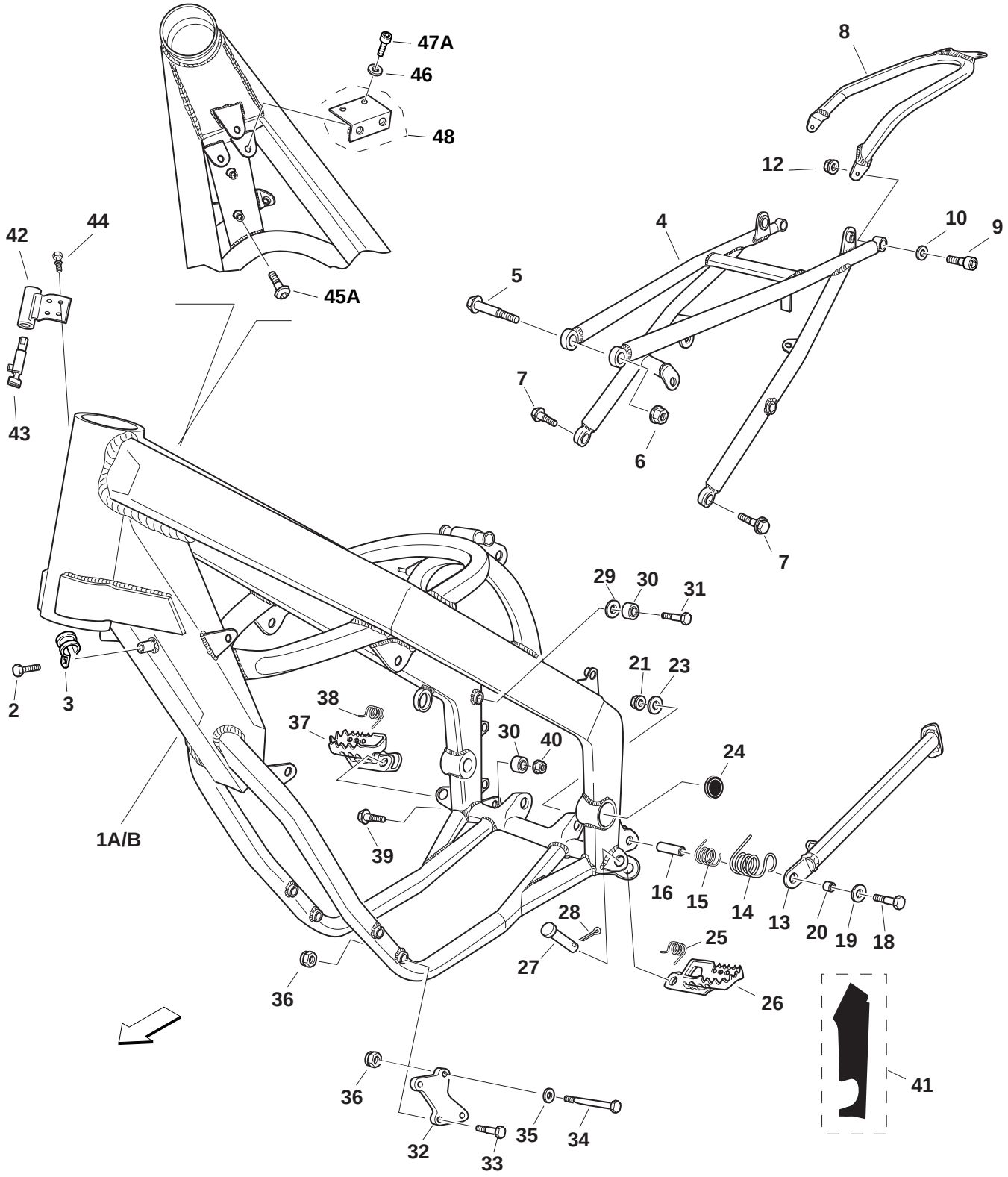

Modello Type Modell Type	Nr. Nr. Nr. Nr.	Codice Code Code Code	Descrizione Description Bezeichnung Désignation	Q.tà Q.ty Zahl Q.té	Nota Note Hinweis Note
-	1	508260020	Telaio - Frame Gestell - Chassis	1	EN-E
-	1A	509260020	Telaio - Frame Gestell - Chassis	1	MX
-	1B	509360020	Telaio - Frame Gestell - Chassis	1	EN-MAR
-	2	201020063	Vite TE M6 x 8 - Screw TE M6 x 8 Schraube TE M6 x 8 - Vis TE M6 x 8	2	-
-	3	215001031	Fascetta - Clamp Schelle - Collier	1	-
-	4	508460050	Telaietto sella - Frame seat Gestell sattel - Chassis siège	1	-
-	5	201060014	Vite TEFL M8 x 110 - Screw TEFL M8 x 110 Schraube TEFL M8 x 110 - Vis TEFL M8 x 110	1	-
-	6	202030012	Dado ABM8 - Nut ABM8 Mutter ABM8 - Ecrou ABM8	1	-
-	7	201060016	Vite TEFL M8 x 25 - Screw TEFL M8 x 25 Schraube TEFL M8 x 25 - Vis TEFL M8 x 25	2	-
-	8	507360060	Supporto parafango post. - Mudguard supp. Halterung-Kotfuegel - Support du guarde-boue	1	END
-	9	201060015	Vite TEFL M6 x 35 - Screw TEFL M6 x 35 Schraube TEFL M6 x 35 - Vis TEFL M6 x 35	2	-
-	10	507670110	Boccola - Bush Buchse - Douille	2	-
-	12	202080008	Dado - Nut Mutter - Ecrou	2	-
-	13	508360010	Stampella laterale - Side prop Seitenständer - Béquille laterale	1	END
-	14	505360050	Molla di ritorno - Return spring Rückstellfeder - Ressort de retour	1	END
-	15	505360030	Molla di ritorno - Return spring Rückstellfeder - Ressort de retour	1	END
-	16	505360070	Bussola molla - Spring bush Federbuchse - Douille du ressort	1	END
-	18	201020076	Vite TE M8 x 75 - Screw TE M8 x 75 Schraube TE M8 x 75 -Vis TE M8 x 75	1	END
-	19	203010018	Ranella 8 x 17 - Washer 8 x 17 Scheibe 8 x 17 - Rondelle 8 x 17	1	END

TAV. 9 B TELAIO - FRAME - FAHRWERK - CHÂSSIS

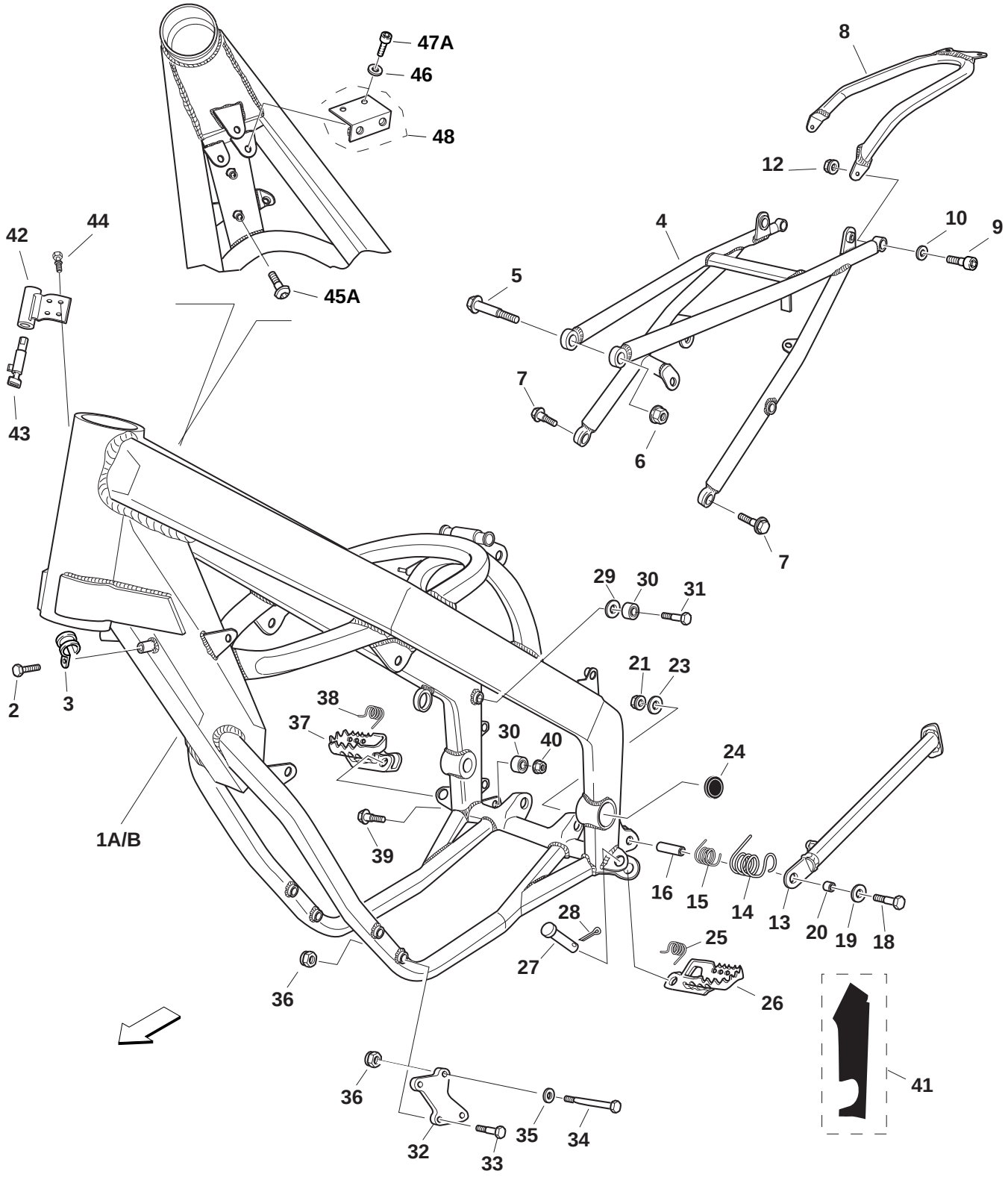

Modello Type Modell Type	Nr. Nr. Nr. Nr.	Codice Code Code Code	Descrizione Description Bezeichnung Désignation	Q.tà Q.ty Zahl Q.té	Nota Note Hinweis Note
-	20	505360080	Distanziale - Spacer Distanzstück - Entretoise	1	END
-	21	202030012	Dado - Nut Mutter - Ecrou	1	END
-	23	203050032	Rondella 8 x 24 - Washer 8 x 24 Scheibe 8 x 24 - Rondelle 8 x 24	1	END
-	24	215001040	Tappo - Cap Stopfen - Bouchon	2	-
-	25	507260100	Molla pedana SX - L.H. foot spring Feder Fußraste links - Ressort rep. pied gauche	1	-
-	26	506260080	Pedana SX - L.H. foot Fußraste links - Repose-pied gauche	1	-
-	27	505260110	Pernetto - Pin Bolzen - Pivot	2	-
-	28	215001012	Copiglia - Split pin Spint - Goupille	2	-
-	29	203010018	Ranella Ø 8 x 17 - Washer Ø 8 x 17 Scheibe Ø 8 x 17 - Rondelle Ø 8 x 17	3	-
-	30	215000106	Rullo catena - Chain roller Kettenrolle - Rouleau de châine	2	-
-	31	201060010	Vite TEFL M8 x 40 - Screw TEFL M8 x 40 Schraube TEFL M8 x 40 - Vis TEFL M8 x 40	1	-
-	32	506260060	Piastra motore - Engine plate Motorplatte - Plaque moteur	2	-
-	33	507260150	Vite fissaggio motore - Screw fixing motor Schraube Befestigung Motor - Vis fixation motor	1	*
-	34	201020072	Vite TE M8 x 125 - Screw TE M8 x 125 Schraube TE M8 x 125 - Vis TE M8 x 125	2	-
-	35	203010018	Ranella 8 x 17 - Washer 8 x 17 Scheibe 8 x 17 - Rondelle 8 x 17	2	-
-	36	202030012	Dado - Nut Mutter - Ecrou	6	-
-	37	506260070	Pedana DX - R.H. foot Fußraste rechts - Repose-pied droite	1	-
-	38	507260090	Molla pedana DX - R.H. foot spring Feder Fußraste rechts - Ressort rep. pied droite	1	-

TAV. 9 C TELAIO - FRAME - FAHRWERK - CHÂSSIS

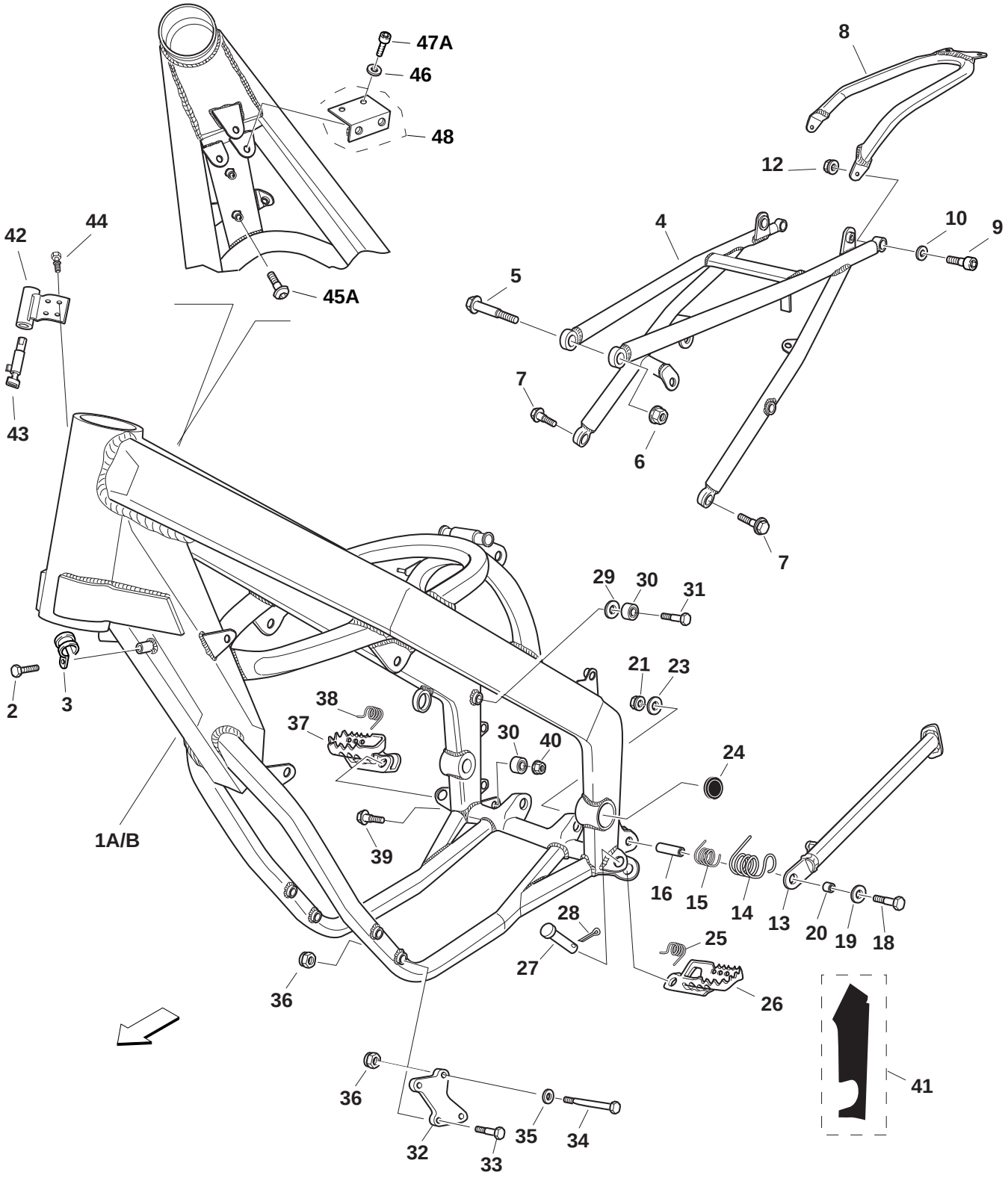

Modello Type Modell Type	Nr. Nr. Nr. Nr.	Codice Code Code Code	Descrizione Description Bezeichnung Désignation	Q.tà Q.ty Zahl Q.té	Nota Note Hinweis Note
-	39	201060008	Vite TEFL M8 x 45 - Screw TEFL M8 x 45 Schraube TEFL M8 x 45 - Vis TEFL M8 x 45	1	-
-	40	202030012	Dado - Nut Mutter - Ecrou	1	-
-	41	508270210	Adesivo prot. telaio - Adh. frame protection Klebe Schutz Webstuhl - Protection adh. châssis	2	-
-	42	506382040	Supporto bloccasterzo - Steering lock. support Halter Lenkschloß- Support blocage direction	1	-
-	43	215001020	Bloccasterzo compl. - Steering lock assy Lenkschloß vollst. - Blocage direction	1	-
-	44	201100001	Vite a strappo M6 x 10 - Screw M6 x 10 Schraube M6 x 10 - Vis M6 x 10	2	-
-	45	201030092	Vite - Screw Schraube - Vis	2	EN-E
-	45A	507270130	Vite - Screw Schraube - Vis	1	EN-MAR/MX
-	46	203030005	Ranella - Washer Scheibe - Rondelle	2	EN-E
-	47	201040126	Vite - Screw Schraube - Vis	2	EN-E
-	47A	201060001	Vite - Screw Schraube - Vis	2	EN-MAR/MX
-	48	507205100	Piastrina - Plate Plättchen - Plaquette	1	EN-MAR/MX

TAV. 10 A

GRUPPO DI RAFFREDDAMENTO - COOLING SYSTEM
KÜHLREISLAUF - CIRCUIT DE REFROIDISSEMENT

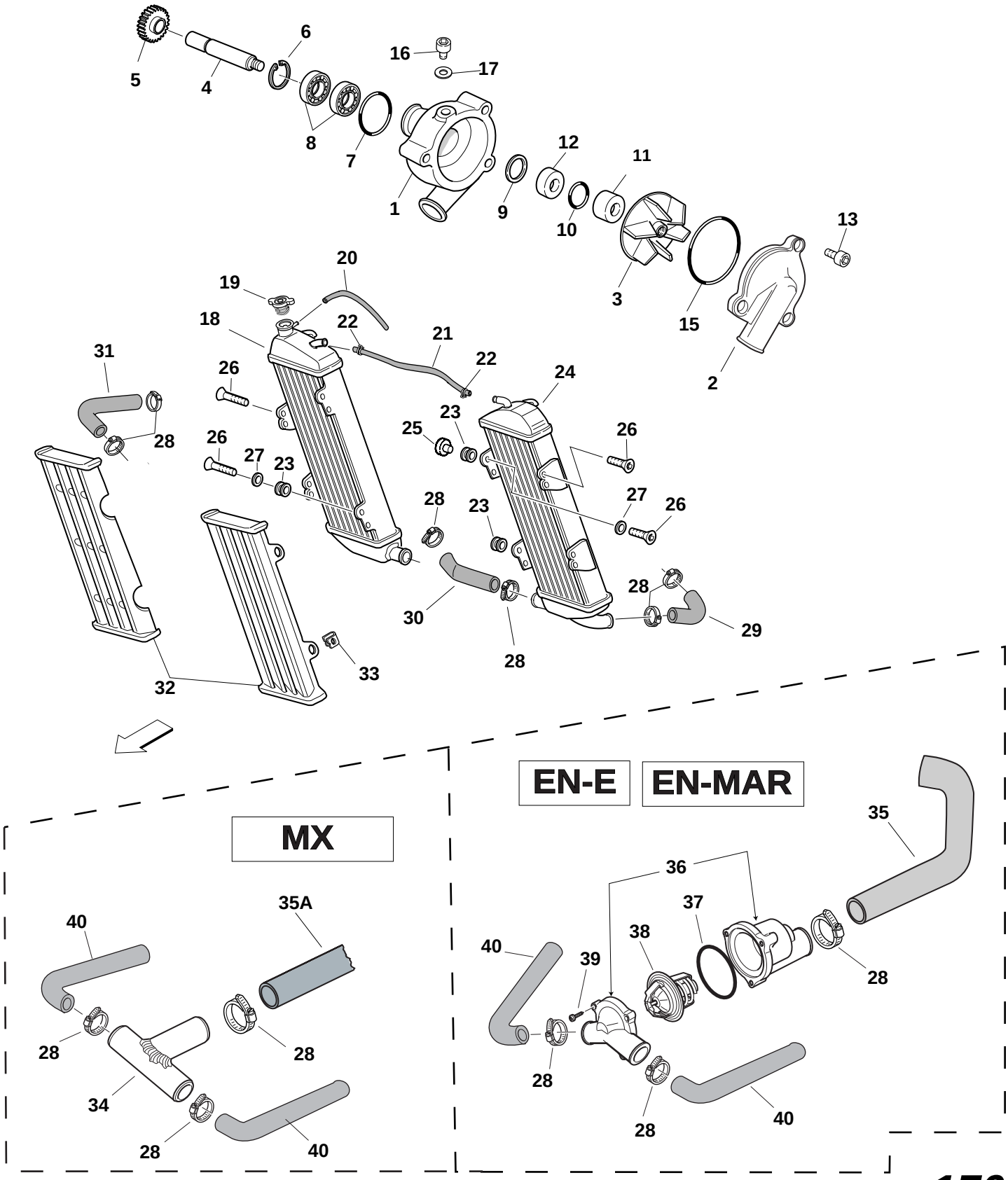

450 - 530

Modello Type Modell Type	Nr. Nr. Nr. Nr.	Codice Code Code Code	Descrizione Description Bezeichnung Désignation	Q.tà Q.ty Zahl Q.té	Nota Note Hinweis Note
-	1	505245050	Corpo pompa acqua - Water pump body Wasserpumpegehäuse - Corps pompe à eau	1	-
-	2	506245040	Coperchio pompa acqua - Water pump cover Wasserpumpedeckel - Couvercle pompe à 'eau	1	-
-	3	505245020	Girante pompa acqua - Water pump rotor Wasserpumpelaufrad - Couronne pompe à eau	1	-
-	4	505245010	Alberino girante - Rotor shaft Laudrafwelle - Arbre de la couronne	1	-
-	5	505220210	Ingranaggio pompa acqua - Water pump gear Pumpenatriebsrad - Engranage pompe à eau	1	-
-	6	214000073	Anello seeger - Seeger ring Seegeringe - Anneau seeger	1	-
-	7	204010009	Anello O.R. - O.Ring O.Ring - Anneau O.R.	1	3100
-	8	206010039	Cuscinetto - Bearing Lager - Roulement	2	-
-	9	203020019	Rasamento - Shim Distanzscheibe - Rondelle de butée	1	Ø 8 x 18 x 0,5
-	10	204010016	Anello O.R. - O.Ring O.Ring - Anneau O.R.	1	2031
-	11	505245030	Distanziale - Spacer Distanzstück - Entretoise	1	-
-	12	205010045	Anello di tenuta - Seal Dichtring - Bague d'étanchéité	1	Ø 15 x 24 x 7
-	13	201040020	Vite TCEI M 6 x 45 - Capscrew,SH, M 6 x 45 Innensechskantschraube M 6 x 45 - Vis TC6PC M 6 x 45	3	-
-	15	204010078	Anello O.R. - O.Ring O.Ring - Anneau O.R.	1	2187
-	16	201040114	Vite TCEI M 6 x 8 - Capscrew,SH, M 6 x 8 Innensechskantschraube M 6 x 50 - Vis TC6PC M 6 x 50	1	-
-	17	203050031	Ranella in rame Ø 6 x 10 - Washer copper Ø 6 x 10 Scheibe Ø 6 x 10 - Rondelle cuivre Ø 6 x 10	1	-

TAV. 10 B

GRUPPO DI RAFFREDDAMENTO - COOLING SYSTEM
KÜHLREISLAUF - CIRCUIT DE REFROIDISSEMENT

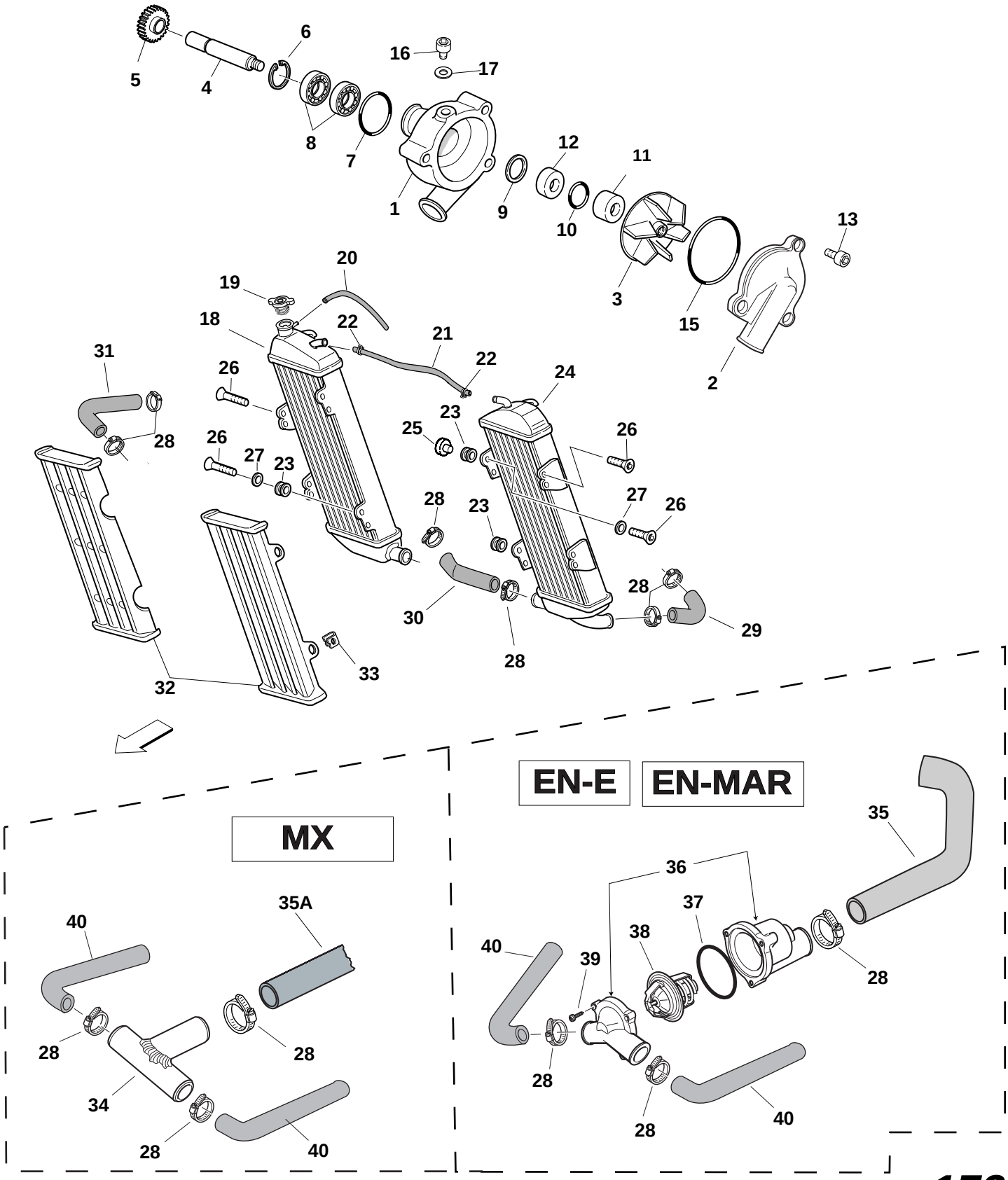

Modello Type Modell Type	Nr. Nr. Nr. Nr.	Codice Code Code Code	Descrizione Description Bezeichnung Désignation	Q.tà Q.ty Zahl Q.té	Nota Note Hinweis Note
-	18	508245070	Radiatore Dx - Radiator L.H. Wasserkühler rechts- Radiateur droite	1	-
-	19	505245120	Tappo radiatore - Radiator cap Külerdeckel - Bouchon de radiateur	1	-
-	20	505245160	Tubo sfiato - Vent pipe Entlüftungsrohr - Tuyau d'évent	1	-
-	21	505245180	Tubo acqua - Water pipe Wasserrohr - Tuyau de l'eau	1	-
-	22	215000051	Fascetta - Clamp Schelle - Collier	2	-
-	23	212000008	Gommino - Rubber ring Gummi - Caoutchouc	4	-
-	24	508245080	Radiatore Sx - Radiator R.H. Wasserkühler links- Radiateur gauche	1	-
-	25	506245140	Distanziale radiatore - Radiator spacer Distanzstück Kühler - Entretoise du radiateur	4	-
-	26	201050046	Vite TSPEI M 6 x 25 - Capscrew,TSPEI M 6 x 25 Schraube TSPEI M 6 x 25 - Vis TSPEI M 6 x 25	4	-
-	27	506245190	Ranella svasata - Washer Senkscheibe - Rondelle	4	-
-	28	215000050	Fascetta - Clamp Schelle - Collier	9	-
-	29	505245100	Tubo acqua - Water pipe Wasserrohr - Tuyau de l'eau	1	-
-	30	507245090	Tubo acqua - Water pipe Wasserrohr - Tuyau de l'eau	1	-
-	31	507245910	Tubo acqua - Water pipe Wasserrohr - Tuyau de l'eau	1	-
-	32	505245130	Griglia - Grille Schutzgitter - Grille	2	-
-	33	202020013	Dado autob.M 6 a clip - Nut M6 self-locking Mutter M 6 - Ecrou M 6	4	-

TAV. 10 C

GRUPPO DI RAFFREDDAMENTO - COOLING SYSTEM
KÜHLREISLAUF - CIRCUIT DE REFROIDISSEMENT

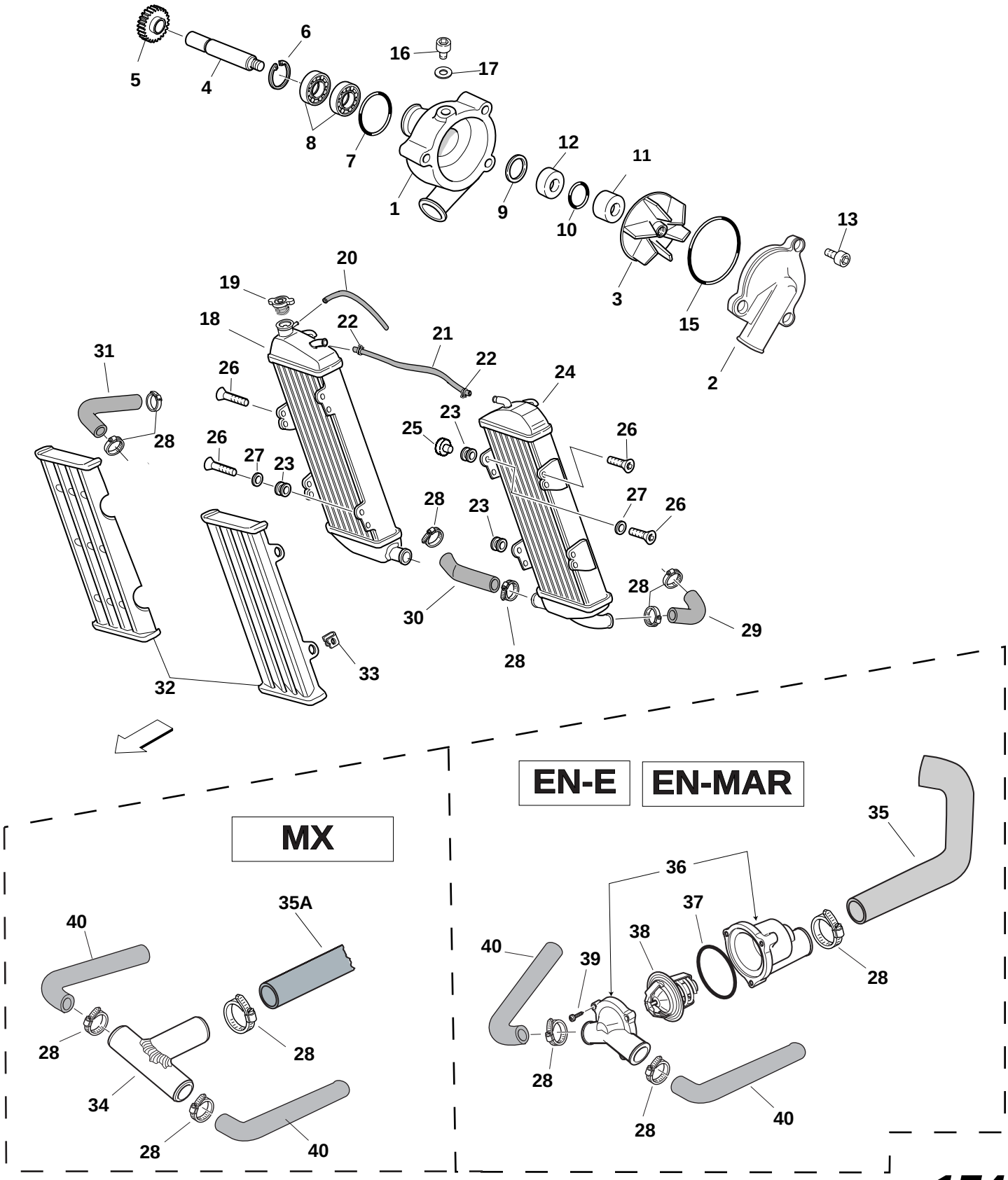

Modello Type Modell Type	Nr. Nr. Nr. Nr.	Codice Code Code Code	Descrizione Description Bezeichnung Désignation	Q.tà Q.ty Zahl Q.té	Nota Note Hinweis Note
-	34	505245250	Raccordo a "T" - "T" Join Verbinde "T" - Raccorde à "T"	1	MX
-	35	507245240	Tubo acqua - Water pipe Wasserrohr - Tuyau de l'eau	1	-
-	35A	505245240	Tubo acqua - Water pipe Wasserrohr - Tuyau de l'eau	1	MX
-	36	507245310	Corpo per valvola - Valve body Ventilgehäuse - Corps pour soupape	1	-
-	37	204020079	Anello OR - O. Ring O. Ring - Anneau O.R.	1	-
-	38	215001080	Termostato - Thermostat Thermostat - Thermostat	1	-
-	39	201150010	Vite Aut. 3,5 x 19 - Screw Aut. 3,5 x 19 Schraube Aut. 3,5 x 19 - Vis Aut. 3,5 x 19	3	-
-	40	507245230	Tubo acqua - Water pipe Wasserrohr - Tuyau de l'eau	2	-

TAV. 11 A GRUPPO STERZO - STEERING ASSY- LENKUNG - DIRECTION

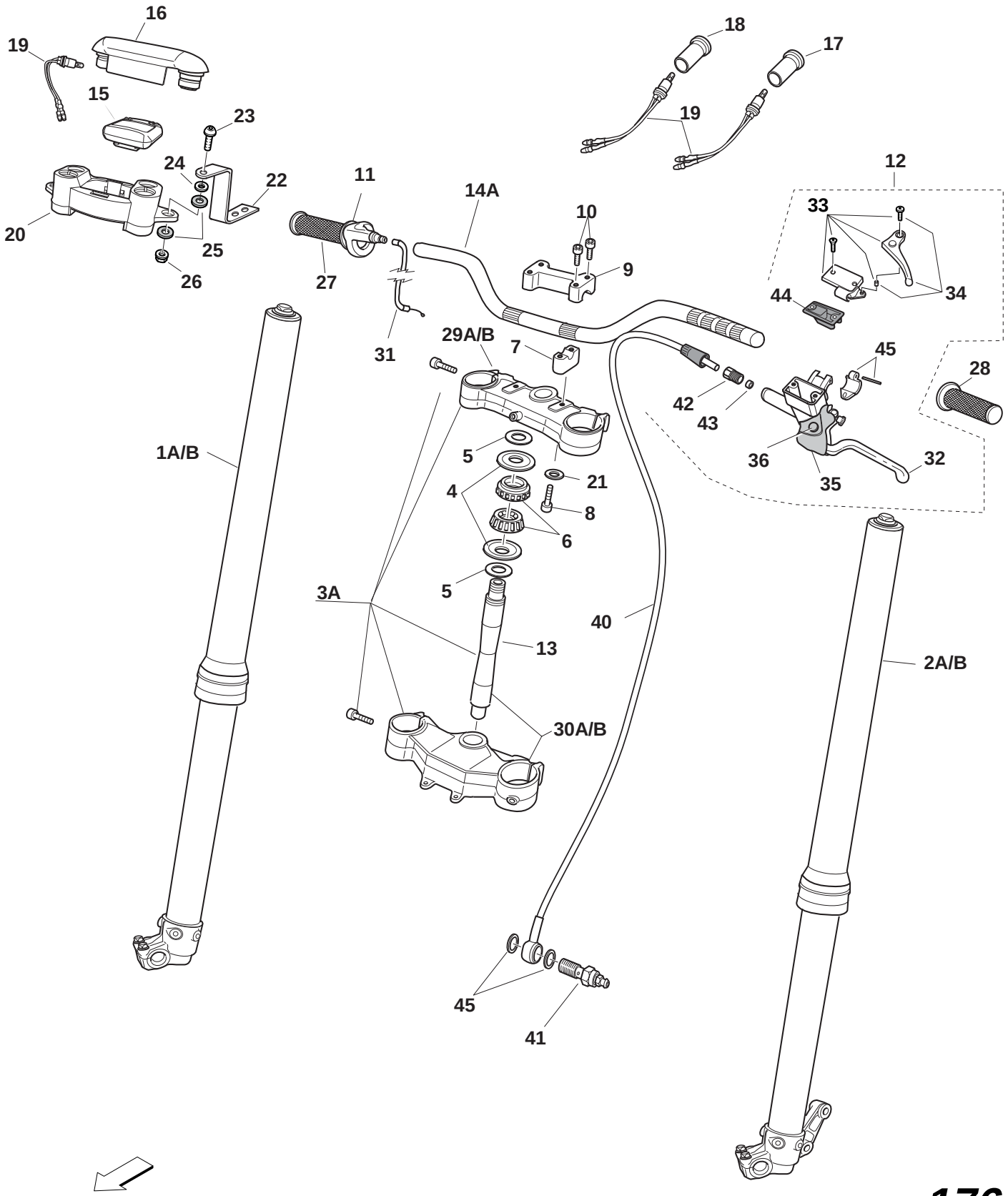

Modello Type Modell Type	Nr. Nr. Nr. Nr.	Codice Code Code Code	Descrizione Description Bezeichnung Désignation	Q.tà Q.ty Zahl Q.té	Nota Note Hinweis Note
-	1A	213011501	Stelo Dx - L.H. strut Gabelbein rechts - Tige droite	1	EN-E
-	1B	213011287	Stelo Dx - L.H. strut Gabelbein rechts - Tige droite	1	EN-MAR/MX
-	2A	213011502	Stelo Sx - R.H. strut Gabelbein links - Tige gauche	1	EN-E
-	2B	213011288	Stelo Sx - R.H. strut Gabelbein links - Tige gauche	1	EN-MAR/MX
-	3A	505261050	Pacco sterzo - Steering assembly Lenkung - Ensemble direction	1	EN-E
-	4	505261060	Parapolvere - Dust cover Staubdeckel - Pare-poussiere	2	-
-	5	505261090	Anello di spessore - Thrust washer Distanzscheibe - Rondelle de boutée	2	-
-	6	206010032	Cuscinetto - Bearing Lager - Roulement	2	-
-	7	507261080	Supporto infer. manubrio - Lower support Unterer Lenkerhalter - Crochet inf.de guidon	2	-
-	8	201040125	Vite TCEI M12 x 45 - Screw TCEI M12 x 45 Schraube TCEI M12 x 45 - Vis TCEI M12 x 45	2	-
-	9	507261020	Supporto super. manubrio - Upper support Oberer Lenkerhalter - Crochet sup.de guidon	1	-
-	10	201040111	Vite TCEI M8 x 35 - Screw TCEI M8 x 35 Schraube TCEI M8 x 35 - Vis TCEI M8 x 35	4	-
-	11	215000452	Comando gas - accelerator control Steuerung Gas -Commande des gaz	1	-
-	12	211031202	Pompa frizione - Clutch pump Kupplungpumpe - Pompe de l' embrayage	1	-
-	13	505261230	Albero dello styerzo - Steering shaft Lenkerschalt - Arbre de direction	1	-
-	14	215000163	Manubrio - Handlebar Lenker - Poignées	1	EN-E
-	14A	215000163	Manubrio - Handlebar Lenker - Poignées	1	EN-MAR/MX
-	15	506382010	Tachimetro - Speedometer Tachometer - Compteur de vit.	1	-

TAV. 11 B GRUPPO STERZO - STEERING ASSY- LENKUNG - DIRECTION

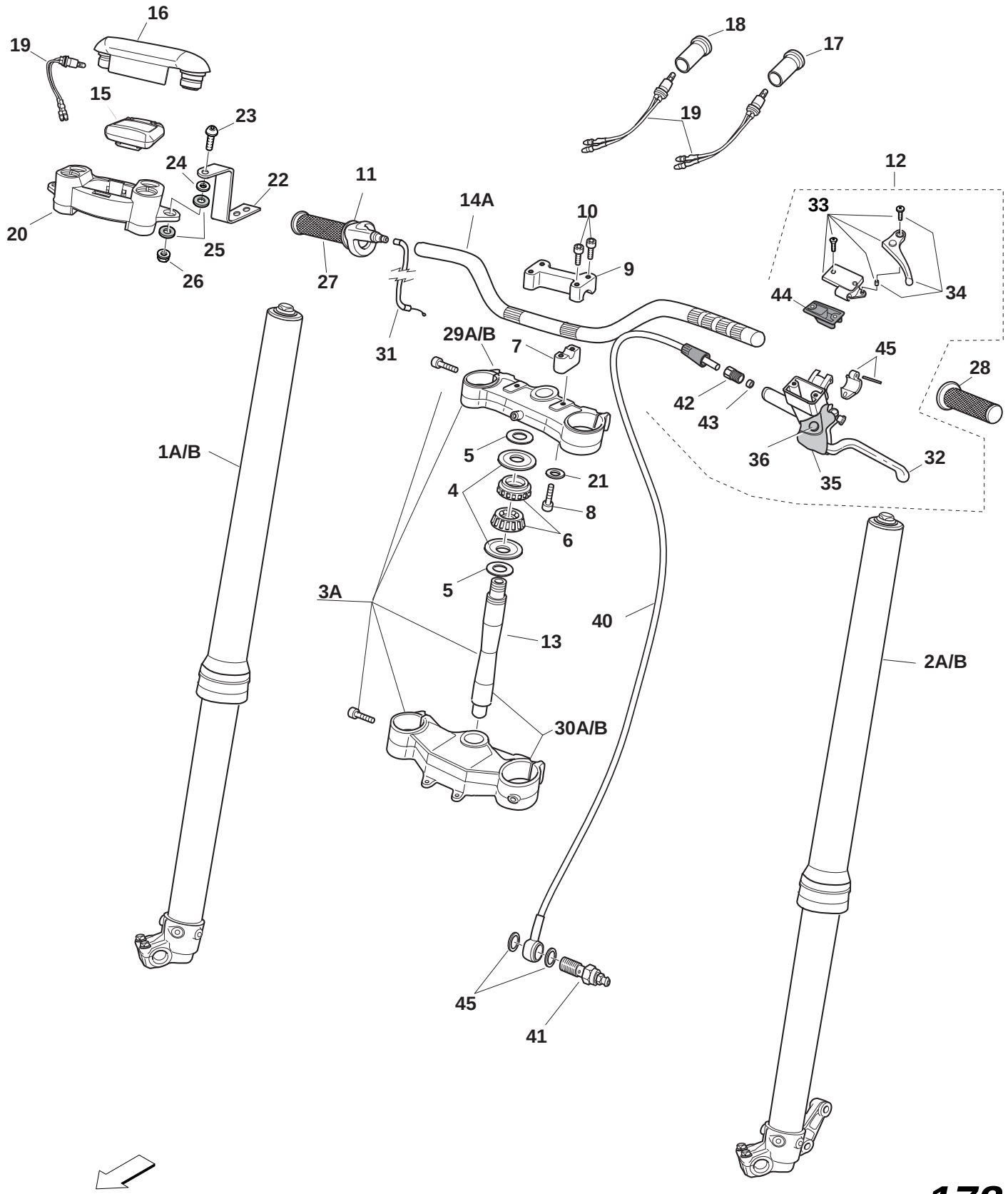

Modello Type Modell Type	Nr. Nr. Nr. Nr.	Codice Code Code Code	Descrizione Description Bezeichnung Désignation	Q.tà Q.ty Zahl Q.té	Nota Note Hinweis Note
-	16	506382090	Ponticello - Bridge Steg - Pont	1	-
-	17	210000529	Spia ind. di direzione - Direction indicat light Warnleuchte Blinker - Témoins clignotants	1	-
-	18	210000530	Spia ind. abbagliante - Driving beam ind. light Warnleuchte Fernlicht - Témoin feux de ruote	1	-
-	19	210000531	Cavo con lampada spia - Cable whit lamp Kable mit Warnleuchte - Câble avec témoin	3	-
-	20	506382030	Supporto tachimetro - Speedometr support Halter Tachometer - Support compteur. vit.	1	-
-	21	203010019	Rondella distanziale - Washer Distanzscheibe - Rondelle	2	-
-	22	506382050	Staffa supporto tachimetro - Bracket, speeds Halterbügel Tachometer- Bride support compteur vit.	2	-
-	23	201030150	Vite TBEI M6 x 20 - Screw TBEI M6 x 20 Schraube TBEI M6 x 20 - Vis TBEI M6 x 20	2	-
-	24	506382070	Distanziale - Spacer Distanzstück - entretoise	2	-
-	25	505382060	Gommino antivibrante - Rubber ring Gummiring - Caoutchouc	2	-
-	26	202080008	Dado autobloccante M6 - Nut M6 Mutter M6 - Ecrou M6	2	-
-	27	215000157	Manopola (DX) - Grip (right) Griff (rechts) - Poignée (droite)	1	-
-	28	215000158	Manopola (SX) - Grip (left) Griff (links) - Poignée (gauche)	1	-
-	29A	505261210	Trapezio Superiore - Parallelogram, upper Obere Gabelbrücke - Trapèze sup.	1	EN-E
-	29B	508261210	Trapezio Superiore - Parallelogram, upper Obere Gabelbrücke - Trapèze sup.	1	EN-MAR/MX
-	30A	505261220	Trapezio Inferiore - Parallelogram lower Unter Gabelbrücke - Trapèze inf.	1	EN-E
-	30B	508261220	Trapezio Inferiore - Parallelogram lower Unter Gabelbrücke - Trapèze inf.	1	EN-MAR/MX
-	31	508280160	Cavo comando gas - Cable Kabel Gassteuerung - Câble commande gaz	1	-
-	32	211031101	Leva frizione - Clutch lever Kupplunhebel - Manette embrayage	1	-

TAV. 11 C GRUPPO STERZO - STEERING ASSY- LENKUNG - DIRECTION

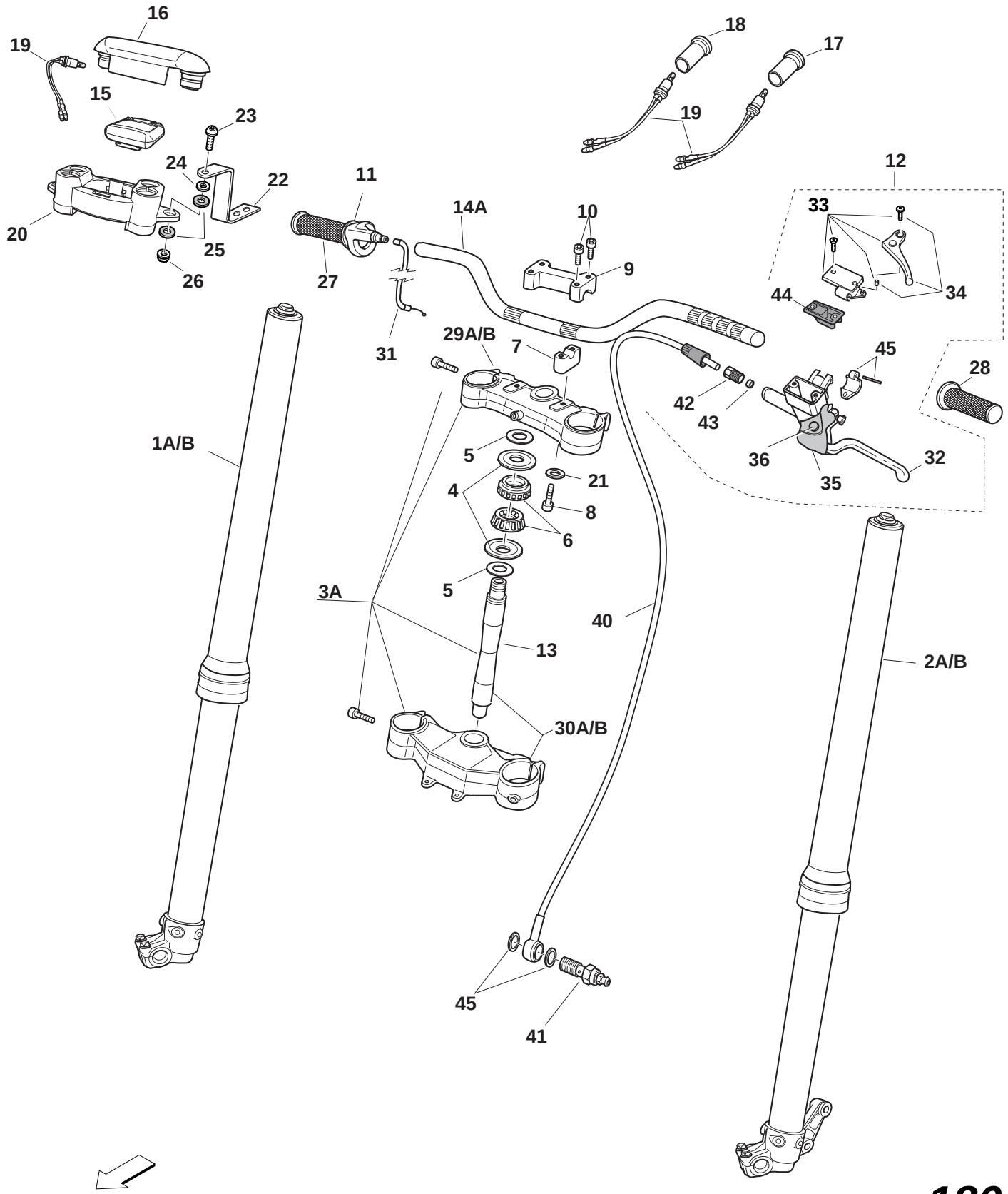

Modello Type Modell Type	Nr. Nr. Nr. Nr.	Codice Code Code Code	Descrizione Description Bezeichnung Désignation	Q.tà Q.ty Zahl Q.té	Nota Note Hinweis Note
-	33	211031114	Coperchio pompa - Cover pump Pumpedekel - Couvercle pompe	1	-
-	34	211031117	Levetta Levetta	1	-
-	35	211031111	Cappuccio - Cap Kappe - Coupon	1	-
-	36	211031112	Perno leva - Lever pin Hebelstift - Pivot manette	1	-
-	40	211031103	Tubo frizione - Clutch pipe Kupplungrohr - Tuyau embrayage	1	-
-	41	211031107	Vite sfiato - Breather screw Luftlockschraube - Vis de trou d'air	1	-
-	42	211031105	Raccordo frizione - Clutch union Kupplunganschluss - Raccord embrayage	1	-
-	43	211031106	Nottolino - Pawl Klinze - Cliquet	1	-
-	44	211031109	Membrana - Diaphragm Membran - Membrane	1	-
-	45	211101008	Ranella - Washer Scheibe - Rondelle	2	-

TAV. 11 D GRUPPO STERZO - STEERING ASSY- LENKUNG - DIRECTION

PAIOLI

EN-E

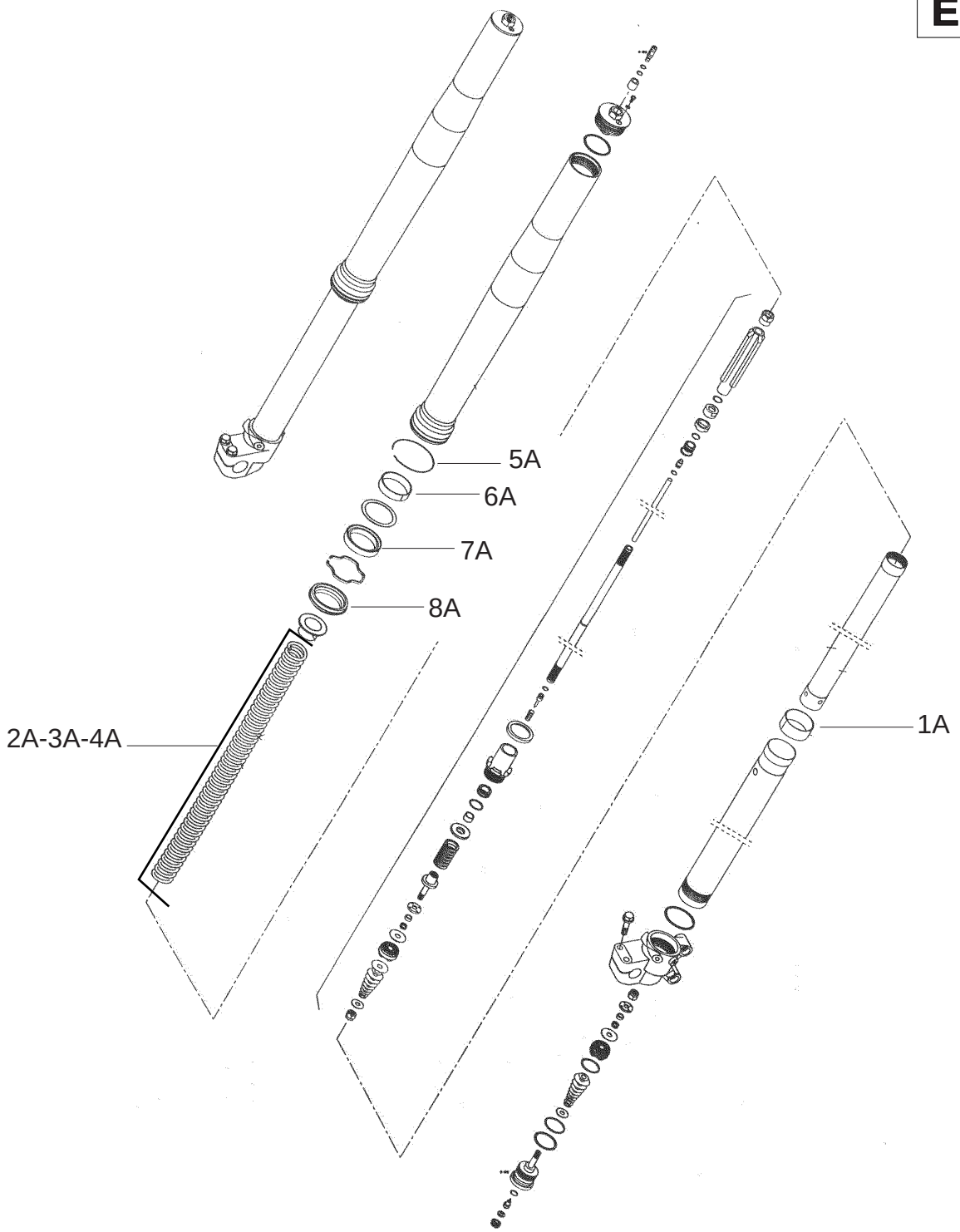

Modello Type Modell Type	Nr. Nr. Nr. Nr.	Codice Code Code Code	Descrizione Description Bezeichnung Désignation	Q.tà Q.ty Zahl Q.té	Nota Note Hinweis Note
-	1A	213011203	Boccola - Bush Büchse - Bague	2	-
-	2A	213011195	Molla-Spring Feder-Ressort	2	K 4,2
-	3A	213011190	Molla-Spring Feder-Ressort	2	K 4,6
-	4A	213011210	Molla-Spring Feder-Ressort	2	K 4,8
-	5A	213011204	Anello guida protezione - Guide ring Führungsring - Anneau de guidage	2	-
-	6A	213011201	Boccola per gambale - Bushing Buchse - Douille	2	-
-	7A	213011202	Paraolio - Oil seal der Ölschutz - Bague d'huile	2	-
-	8A	213011200	Parapolvere - Dust cover Staubdeckel - Pare-poussiere	2	-

TAV. 11 E GRUPPO STERZO - STEERING ASSY- LENKUNG - DIRECTION

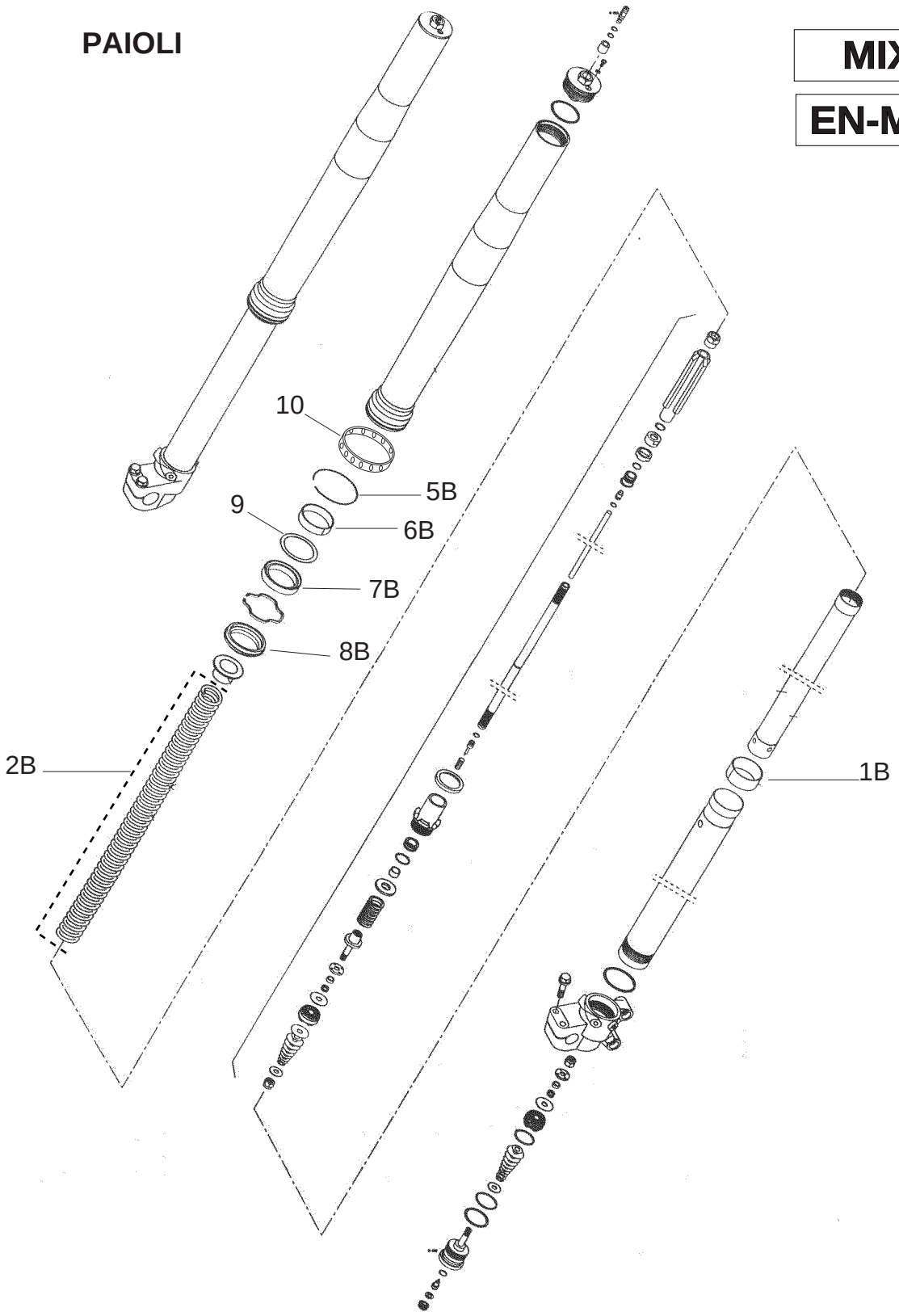

Modello Type Modell Type	Nr. Nr. Nr. Nr.	Codice Code Code Code	Descrizione Description Bezeichnung Désignation	Q.tà Q.ty Zahl Q.té	Nota Note Hinweis Note
-	1B	213011283	Boccola - Bush Büchse - Bague	2	-
-	2B	213011295	Molla-Spring Feder-Ressort	2	K 4,2
-	5B	213011286	Anello guida protezione - Guide ring Führungsring - Anneau de guidage	2	-
-	6B	213011282	Boccola per gambale - Bushing Buchse - Douille	2	-
-	7B	213011280	Paraolio - Oil seal der Ölschutz - Bague d'huile	2	-
-	8B	213011281	Parapolvere - Dust cover Staubdeckel - Pare-poussiere	2	-
-	9	213011285	Rondella paraolio-Washer oil seal Scheibe der ölschutz-Rondelle bague d'huile	2	-
-	10	213011284	Boccola di protezione - Bush of protection Büchse von schutz - Bague de protection	2	-
-					

TAV. 12 A

RUOTA ANTERIORE - FRONT WHEEL - VORDERRAD - ROUE AVANT

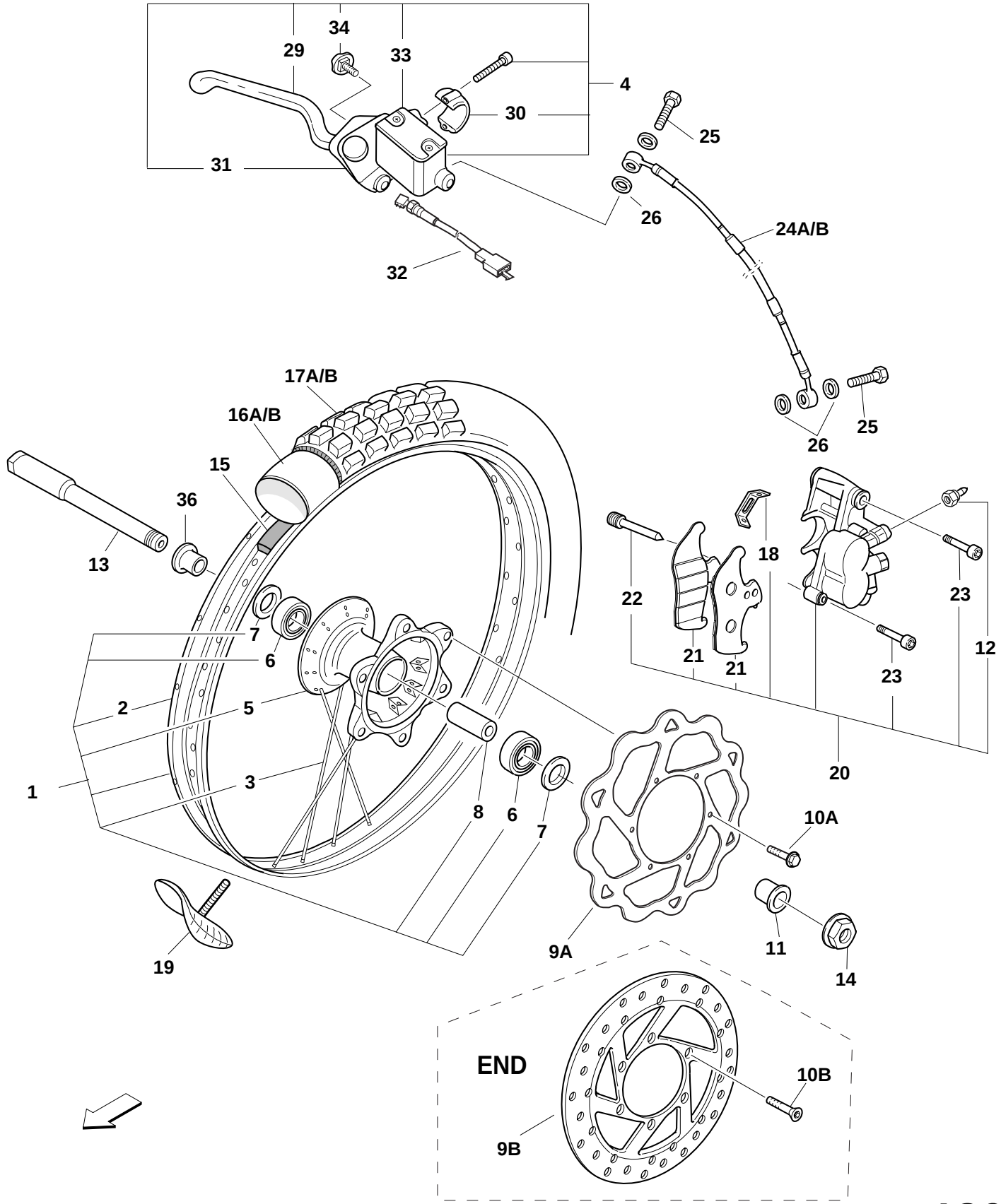

450 - 530

Modello Type Modell Type	Nr. Nr. Nr. Nr.	Codice Code Code Code	Descrizione Description Bezeichnung Désignation	Q.tà Q.ty Zahl Q.té	Nota Note Hinweis Note
-	1A	506381150	Ruota ant. completa - Front wheel assy Vorderrad vollst. - Roue avant compl.	1	END
-	1B	505681150	Ruota ant. completa - Front wheel assy Vorderrad vollst. - Roue avant compl.	1	MX
-	2	228000021	Cerchio 1,60 x 21" - Rim 1,60 x 21" Vorderrad 1,60 x 21" - Jante 1,60 x 21"	1	-
-	3	208021032	Raggio - Spoke Speiche - Rayon	1	END / MX
-	4	211031080	Pompa freno ant. - Front brake pump Vord. Bremsepumpe - Pompe frein avant	1	-
-	5	506281020	Mozzo ruota ant.compl. - Front wheel-hub assy Vorder. Radnabe vollst.- Moyeu roue avant	1	-
-	6	206020057	Cuscinetto - Bearing Lager - Palier	2	--
-	7	205010050	Parapolvere - Dust cover Staubdeckel - Pare poussiere	2	-
-	8	505281180	Distanziale - Spacer Distanzstück - Entretoise	1	-
-	9A	211011139	Disco freno ant.Wave - Front brake disk Wave Vord. Bremsscheibe Wave - Disque frein avant Wave	1	MX
-	9B	211011039	Disco freno ant.Wave - Front brake disk Wave Vord. Bremsscheibe Wave - Disque frein avant Wave	1	END / MAR
-	10A	201060013	Vite TEFL M6 x 16- Screw TEFL M6 x16 Schraube TEFL M6 x 16 - Vis TEFL M6 x 16	6	MX
-	10B	201050051	Vite TSPEI M6 x 16- Screw TSPEI M6 x16 Schraube TSPEI M6 x 16 - Vis TSPEI M6 x 16	6	END / MAR
-	11	506281100	Distanziale SX - spacer SX Distanzstück SX - Entretoise SX	1	-
-	12	211031053	Tappo di spurgo - Bleedscrew Ablasschraube - Capuchon de vidange	1	-
-	13	505281200	Perno ruota ant. - Front wheel pin Bolzen Vorderrad - Pivot de la roue avant	1	-
-	14	505281060	Dado perno ruota - Wheel pin nut Mutter Vorderradbolzen - Ecrou du pivot avant	1	-
-	15	208021006	Flap anteriore 21" - Front flap 21" Vord.Felgenband 21 " - Band prot. avant 21"	1	-
-	16A	208021018	Camera anteriore 21" - Front inner tube 21" Vord.Schlauch 21 " - Chambre à air avant 21"	1	END
-	16B	208021004	Camera anteriore 21" - Front inner tube 21" Vord.Schlauch 21 " - Chambre à air avant 21"	1	MX

TAV. 12 B RUOTA ANTERIORE - FRONT WHEEL - VORDERRAD - ROUE AVANT

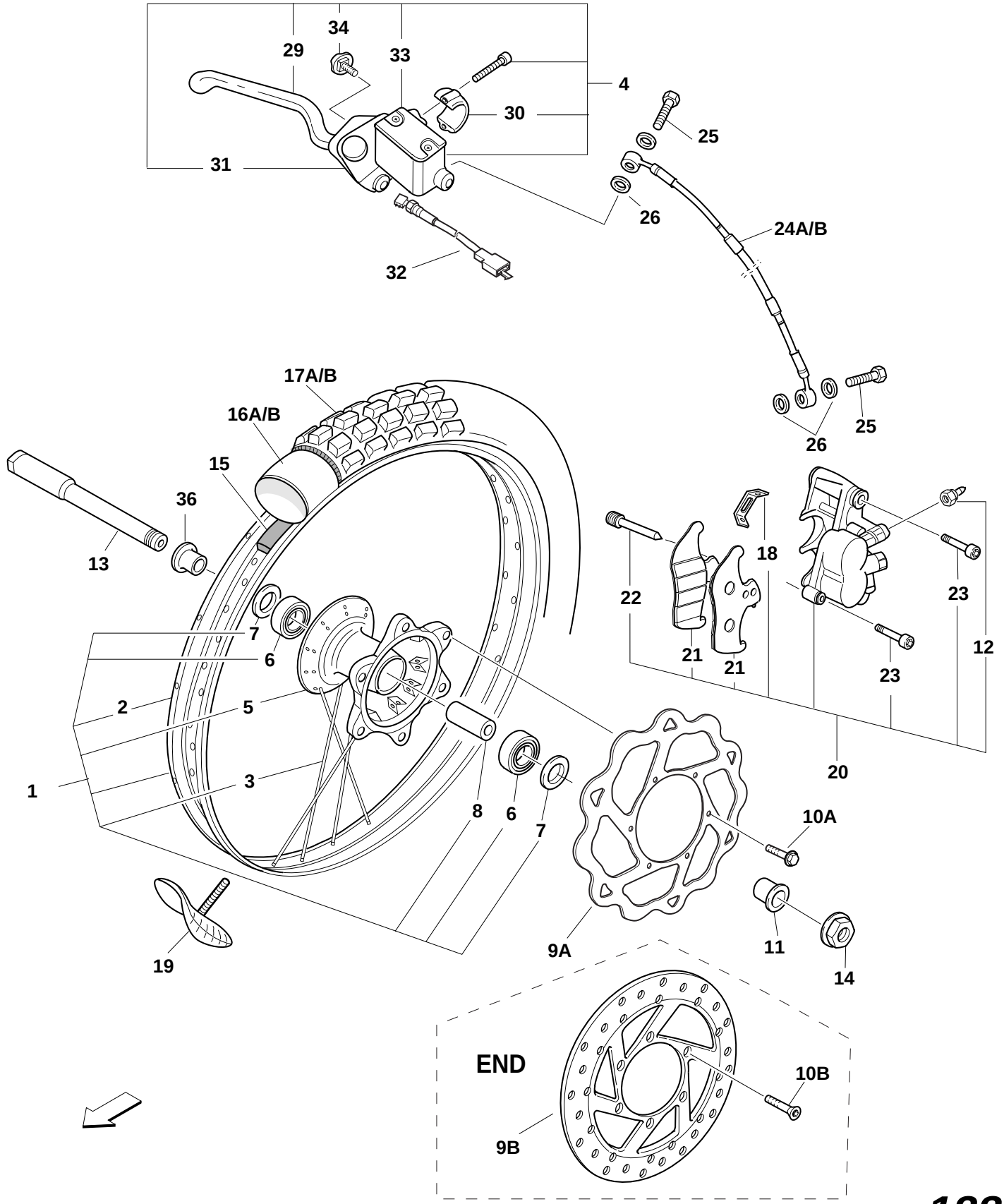

Modello Type Modell Type	Nr. Nr. Nr. Nr.	Codice Code Code Code	Descrizione Description Bezeichnung Désignation	Q.tà Q.ty Zahl Q.té	Nota Note Hinweis Note
-	17A	208011076	Pneumatico ant. 90/90 21" - Front tyre 90/90 21" Vord. Reifen 90/90 21" - Pneu avant 90/90 21"	1	END
-	17B	208011073	Pneumatico ant. 80/100 21"- Front tyre 80/100 21" Vord. Reifen 80/100 21" - Pneu avant 80/100 21"	1	MX
-	18	211031052	Lamierino pastiglie - Pads retainer Halter Bremsbelag - Lame de plaquettes	1	-
-	19	208021008	Ferma pneumatico - Rear tyre lock Hint reifen fix - Ferme du pneu arrièr	1	-
-	20	211021050	Pinza freno ant. - Front brake caliper Vord. Bremssattel - Etrier frein avant	1	-
-	21	211021031	Coppia pastiglie - Pads (2 off) Bremsbelagpaar - Jeu plaquettes	1	-
-	22	211021032	Perno e coppiglia - Pin and splintpin Bolzen und splint - Pivot et goupille	1	-
-	23	201040111	Vite TCEI 8 x 35 - Screw TCEI 8 x 35 Schraube TCEI 8 x 35 - Vis 6 pans TCEI 8 x 35	2	-
-	24A	506380010	Tubo freno ant. - Front flex. pipe Leitung vordere Bremse - Tuyau frein . avant	1	END
-	24B	506280010	Tubo freno ant. - Front flex. pipe Leitung vordere Bremse - Tuyau frein . avant	1	MX
-	25	506225130	Raccordo freno - Front pipe union Vord. Manschluß Bremsleitung - Etrier Raccord frein	2	-
-	26	211101008	Ranella - Washer Scheibe - Rondelle	4	-
-	29	211031065	Leva - Lever Hebel - Levier	1	-
-	30	211031066	Cavallotto - U-Bolt Bügenbolzen - Cavalier	1	-
-	31	211031082	Cappuccio - Cap Kappe - Capuchon	1	-
-	32	211031081	Microinterruttore stop - Microswitch Mikroschalter - Micro interrupteur	1	END
-	33	211031083	Tappo - Plug Verschluß - Bouchon	1	-
-	34	211031084	Registro leva - Lever adjuster Hebeleinsteller - Registre du levier	1	-
-	36	506281090	Distanziale - Spacer Distanzstück - Entretoise	1	-

TAV. 13 A RUOTA POSTERIORE - REAR WHEEL - HINTERRAD - ROUE ARRIERE

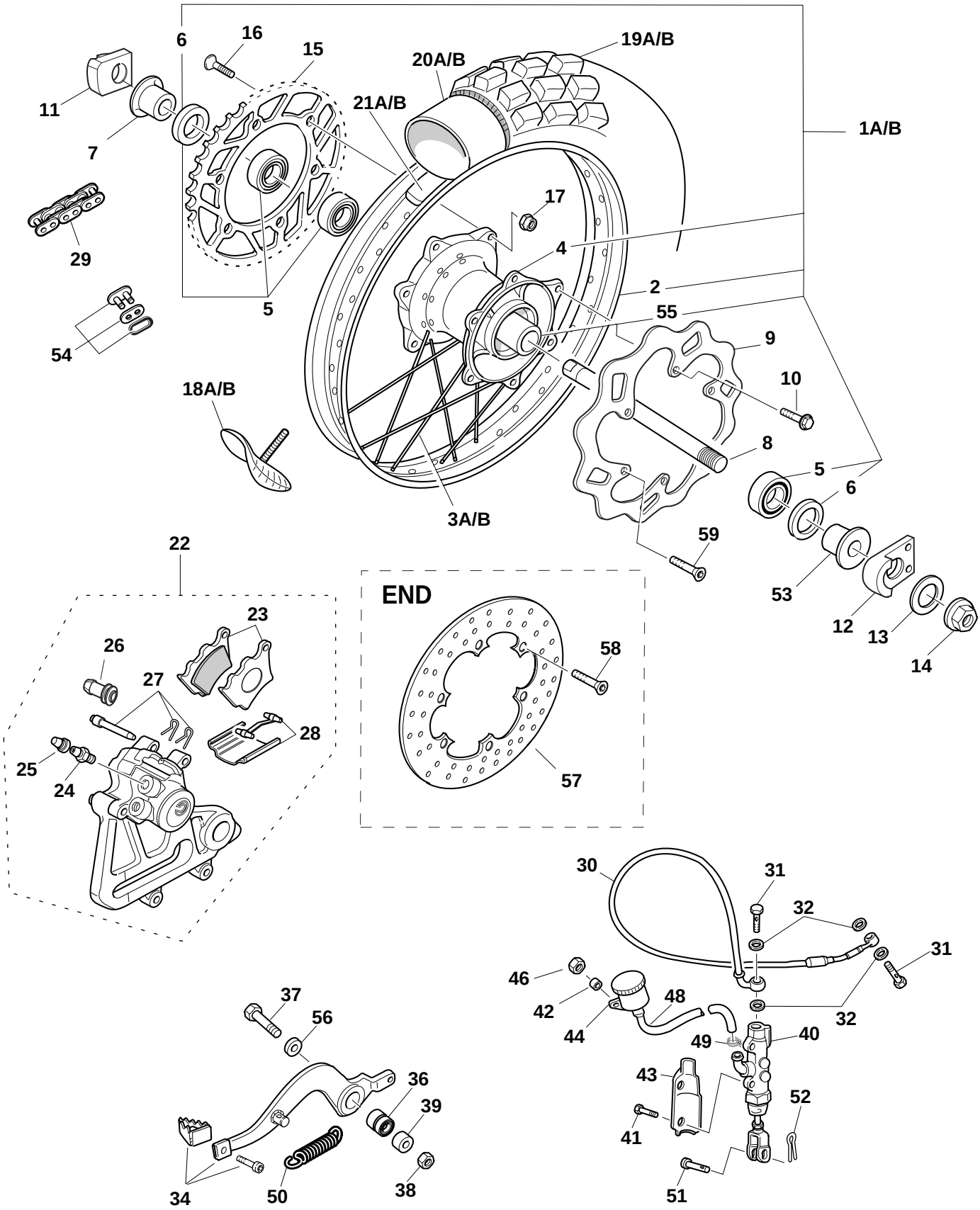

450 - 530

Modello Type Modell Type	Nr. Nr. Nr. Nr.	Codice Code Code Code	Descrizione Description Bezeichnung Désignation	Q.tà Q.ty Zahl Q.té	Nota Note Hinweis Note
-	1A	506381160	Ruota post. completa - Rear wheel assy Hinterrad vollst. - Roue AR compl.	1	END
-	1B	506681160	Ruota post. completa - Rear wheel assy Hinterrad vollst. - Roue AR compl.	1	MX
-	2A	228000023	Cerchio 18" - Rim 18" Vorderrad 18" - Jante18"	1	END
-	2B	228000022	Cerchio 19" - Rim 19" Vorderrad 19" - Jante19"	1	MX
-	3A	208021014	Raggio post. - Rear spoke Hint. Speiche - Rayon AR	36	END
-	3B	208021013	Raggio post. - Rear spoke Hint. Speiche - Rayon AR	36	MX
-	4	506681040	Mozzo ruota post.comp. - Rear wheel-hub assy Hinter. Radnabe vollst.- Moyeu roue arrière	1	-
-	5	206020057	Cuscinetto - Bearing Lager - Palier	3	-
-	6	205010050	Parapolvere - Dust cover Staubdeckel - Pare poussiere	2	-
-	7	506281130	Distanziale Dx - R.H. Spacer Distanzstück rechts - Entretoise droite	1	-
-	8	505281030	Perno ruota post. - Rear wheel pin Bolzen Hinterrad - Pivot de la roue AR	1	-
-	9	211011138	Disco freno post. Wave - Rear brake disk Wave Hinter Bremscheibe Wave - Disque frein Wave	1	MX
-	10	201060013	Vite TE FI. M6 x 16 - Screw TE FI. M6 x 16 Schraube TE FI. M6 x 16 - Vis TE FI. M6 x 16	6	MX
-	11	506262140	Tendicatena DX - R.H. skid plate Kettenspanner rechts - Sabot tension chaîne droit	1	-
-	12	506262150	Tendicatena SX - L.H. skid plate Kettenspanner links - Sabot tension chaîne gauche	1	-
-	13	215001016	Molla a tazza - Plate spring Tellerfeder - Rondelle de Belleville	1	-
-	14	505281070	Dado perno ruota - Wheel nut Radbolzenmutter - Écrou axe de rou	1	-

TAV. 13 B RUOTA POSTERIORE - REAR WHEEL - HINTERRAD - ROUE ARRIERE

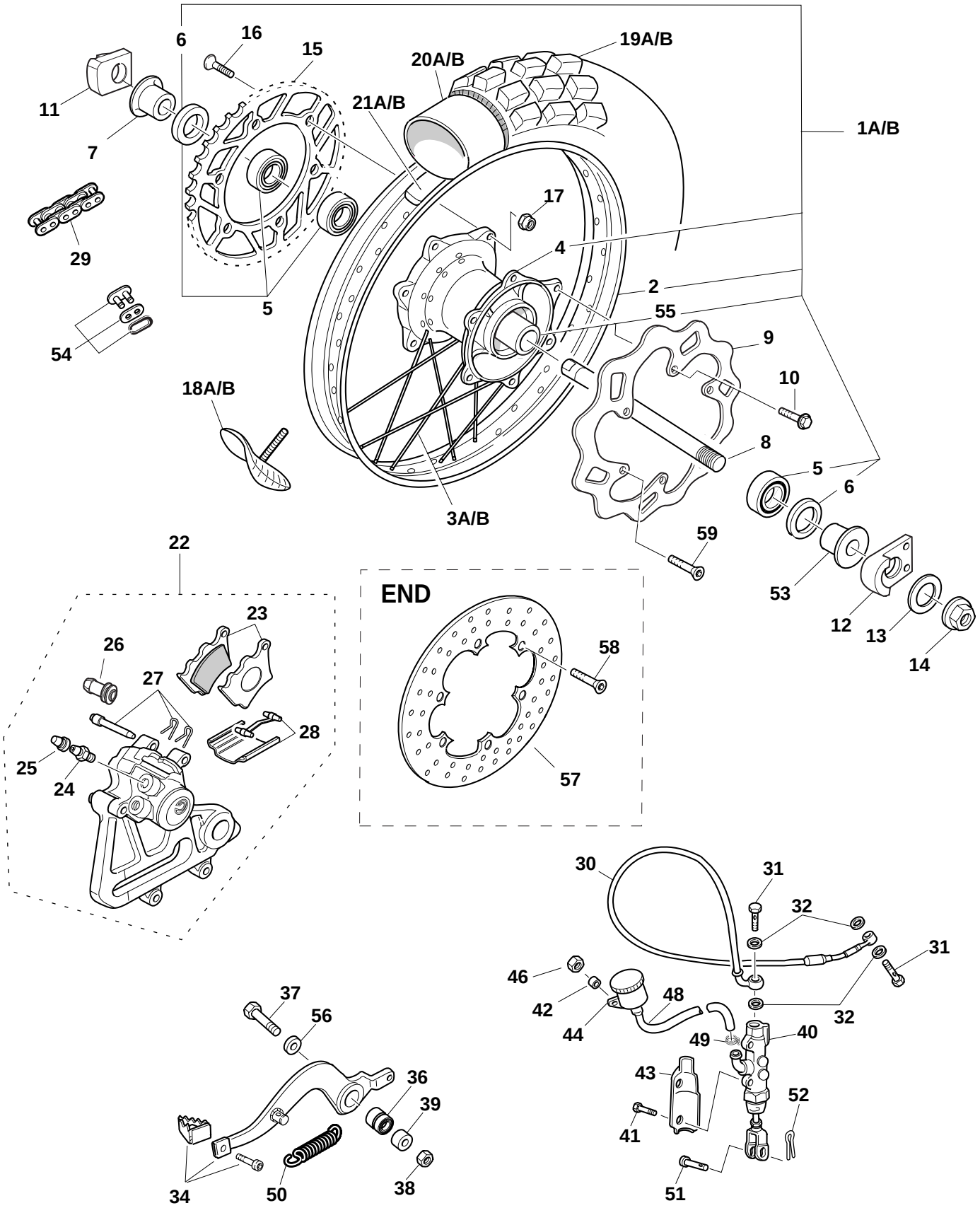

Modello Type Modell Type	Nr. Nr. Nr. Nr.	Codice Code Code Code	Descrizione Description Bezeichnung Désignation	Q.tà Q.ty Zahl Q.té	Nota Note Hinweis Note
-	15A	505281050	Corona - Rear sprocket Kranz - Couronne	1	z=48
-	16	505281080	Vite corona - Ring gear screw Schraube Zahnkranz - Vis de la couronne	6	-
-	17	202080012	Dado - Nut Mutter - Ecrou	6	-
-	18A	208021011	Ferma pneumatico - Rear tyre lock Hint reifen fix - Ferme du pneu arrièr	1	END
-	18B	208021009	Ferma pneumatico - Rear tyre lock Hint reifen fix - Ferme du pneu arrièr	1	MX
-	19A	208011075	Pneumatico post.140/80 18" - Rear tyre 140/80 18" Hinterreifen 140/80 18" - Pneu AR 140/80 18"	1	END
-	19B	208011074	Pneumatico post.110/90 19" - Rear tyre 110/90 19" Hinterreifen 110/90 19" - Pneu AR 110/90 19"	1	MX
-	20A	208021016	Camera poster. 18" - Rear inner tube 18" Schlauch Hinterrad 18 " - Chambre à air AR 18"	1	END
-	20B	208021005	Camera poster. 19" - Rear inner tube 19" Schlauch Hinterrad 19 " - Chambre à air AR 19"	1	MX
-	21A	208021017	Flap posteriore 18" - Rear flap 18" Hint. Felgenband 18 " - Bande prot AR 18"	1	END
-	21B	208021007	Flap posteriore 19" - Rear flap 19" Hint. Felgenband 19 " - Bande prot AR 19"	1	MX
-	22	211021030	Pinza freno post. - Rear brake caliper Hint. Bremssattel - Etrier frein AR	1	-
-	23	211021038	Coppia pastiglie - Pads (2off) Bremsbelagpaar - Paire plaquettes	1	-
-	24	211021036	Tappo e spurgo - Cap and drain screw Kappe und Entlüftung - Capuchon et vidange	1	-
-	25	211021037	Parapolvere - Dust cover Staubdeckel - Pare-poussirere	1	-
-	26	211021033	Cuffia - Protector Kappe - Coiffe	1	-
-	27	211021034	Perno e coppiglia - Pin and splint pin Bolzen und splint - Pivot et goupille	1	-
-	28	211021035	Molla e lamierino - Spring and plate Feder und Plättchen- Ressort et plaquette	1	-

TAV. 13 C RUOTA POSTERIORE - REAR WHEEL - HINTERRAD - ROUE ARRIERE

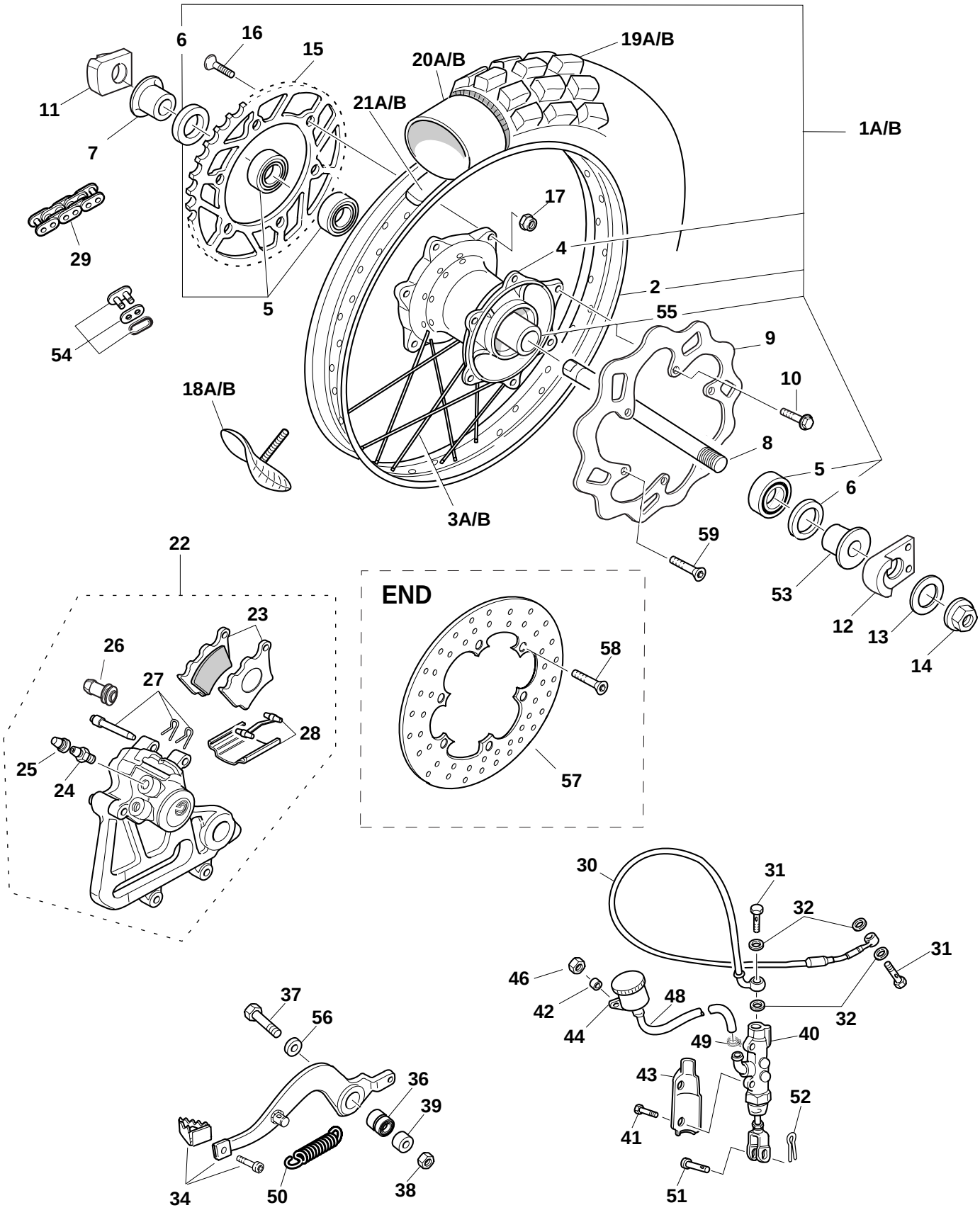

Modello Type Modell Type	Nr. Nr. Nr. Nr.	Codice Code Code Code	Descrizione Description Bezeichnung Désignation	Q.tà Q.ty Zahl Q.té	Nota Note Hinweis Note
-	29	221000033	Catena 114 maglie - Chain 114 links Kette / 114 Glied - Chaîne 114 mailles	1	-
-	30	507280020	Tubo freno - Brake pipe Schalauch - Tuyaudu frein	1	-
-	31	506225130	Raccordo - Union Anschluss - Raccord	2	-
-	32	211101008	Ranella Ø 10 - Washer Ø 10 Scheibe Ø 10 - Rondelle Ø 10	4	-
-	34	506280040	Pedale freno - Brake pedal Bremse - Frein	1	-
-	36	206010013	Cuscinetto - Bearing Lager - Palier	2	-
-	37	201050062	Vite TSPEI M8 x 40 - Screw TSPEI M8 x 40 Schraube TSPEI M8 x 40 - Vis TSPEI M8 x 40	1	-
-	38	202020012	Dado AB 8 - Nut AB 8 MutterAB 8 - Ecrou AB 8	1	-
-	39	505280140	Distanziale - Spacer Distanzstück - Entretoise	1	-
-	40	211031042	Pompa freno post. - Rear brake pump Pumpe hintere Bremse - Pompe frein AR	1	-
-	41	201060013	Vite TEFL M6 x 16 - Screw TEFL M6 x 16 Schraube TEFL M6 x 16 - Vis TEFL M6 x 16	2	-
-	42	506245140	Distanziale - Spacer Distanzstück - Entretoise	1	-
-	43	215000055	Protezione - Protection Schutz - Protection	1	-
-	44	211103004	Serbatoio olio - Oil reservoir Ölbehälter- Réservoir huile	1	-
-	46	202080016	Dado - Nut Mutter - Ecrou	1	-
-	47	506280080	Tubo - Pipe Rohr - Tuyau	1	-
-	48	215000049	Fascetta - Clamp Schelle - Collier	2	-
-	49	505280060	Molla - Spring Feder - Ressort	1	-
-	50	505280090	Pernetto - Pin Bolzen - Pivot	1	-

TAV. 13 D RUOTA POSTERIORE - REAR WHEEL - HINTERRAD - ROUE ARRIERE

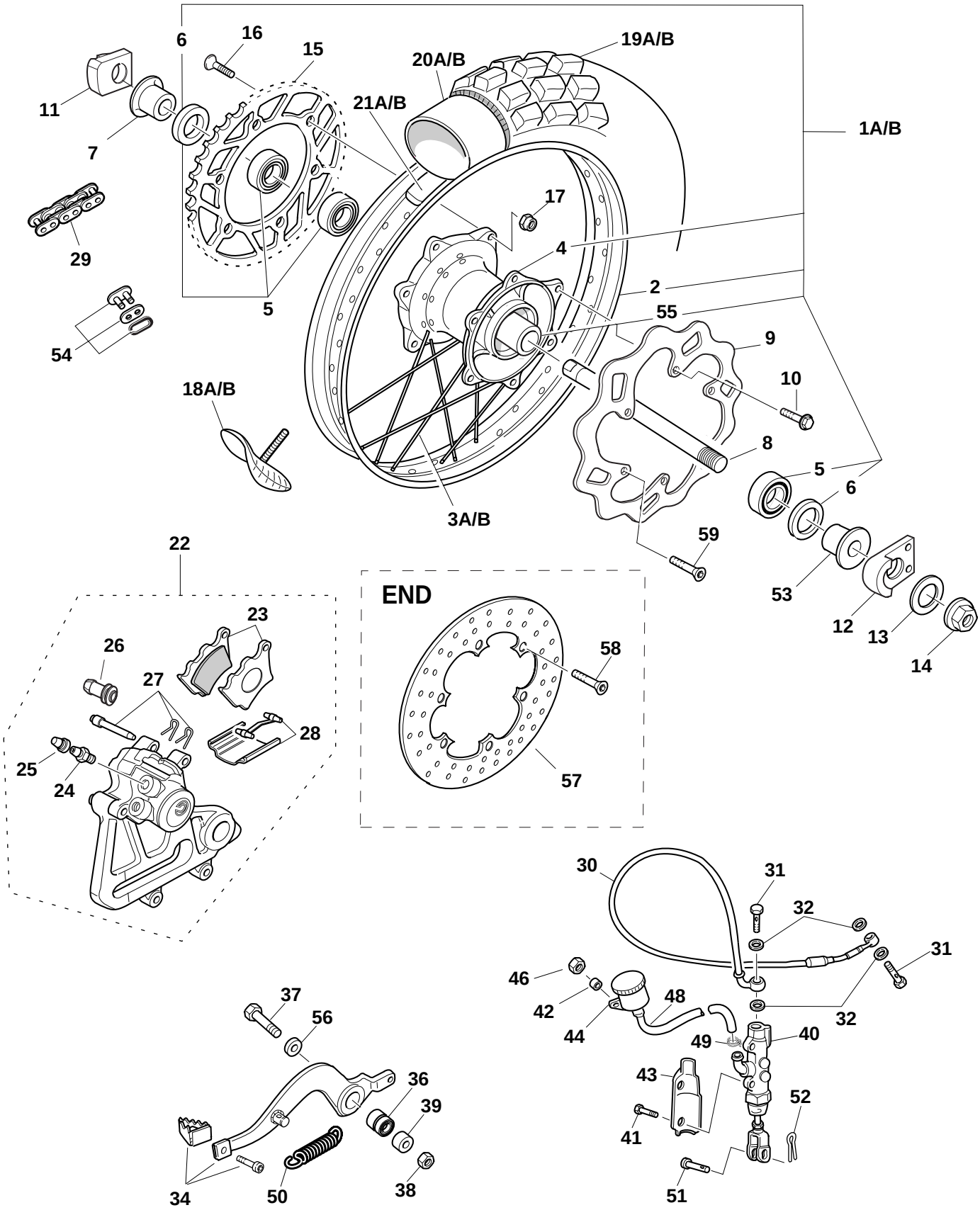

Modello Type Modell Type	Nr. Nr. Nr. Nr.	Codice Code Code Code	Descrizione Description Bezeichnung Désignation	Q.tà Q.ty Zahl Q.té	Nota Note Hinweis Note
-	452	215001013	Copiglia - Cotter pin Splint - Goupille	1	-
-	53	506281170	Distanziale Sx - R.H. Spacer Distanzstück links - Entretoise gauche	1	-
-	54	221000041	Giunto catena - Chain connecting link Verbindungsglied Ketten - Jonction chaine de trasm.	1	-
-	55	505281190	Distanziale - Spacer Distanzstück - Entretoise	1	-
-	56	505280190	Distanziale pedale freno - Brake pedal spacer Distanzstück Bremshebel - Entretoise pédale du frein	1	-
-	57	211011038	Disco freno post. - Rear brake disk Hinter Bremscheibe - Disque frein	1	EN-MAR
-	58	201050051	Vite TSPEI M6 x 16 - Screw TSPEI M6 x 16 Schraube TSPEI M6 x 16 - Vis TSPEI M6 x 16	6	EN-MAR
-	59	201050051	Vite TSPEI M6 x 16 - Screw TSPEI M6 x 16 Schraube TSPEI M6 x 16 - Vis TSPEI M6 x 16	5	EN-MAR

TAV. 14 A

SOSPENSIONE POSTERIORE - REAR SUSPENSION
HINTERFEDERUNG - SUSPENSION ARRIERE

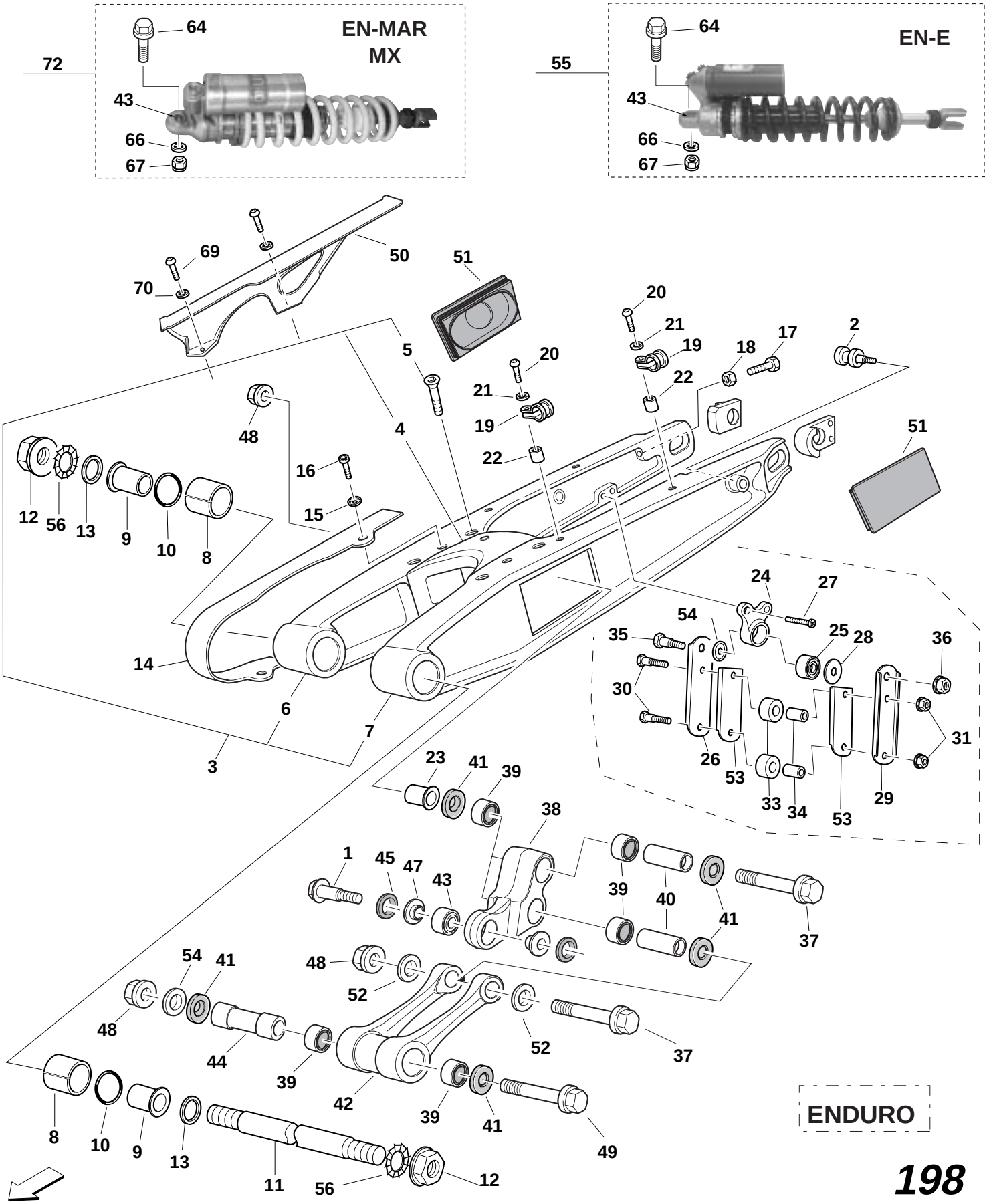

Modello Type Modell Type	Nr. Nr. Nr. Nr.	Codice Code Code Code	Descrizione Description Bezeichnung Désignation	Q.tà Q.ty Zahl Q.té	Nota Note Hinweis Note
-	1	506262350	Bullone - Bolt Schraube - Boulon	1	-
-	2	505262310	Vite fermo pinza - Screw Schraube - Vis blocage pince	1	-
-	3	506262290	Forcellone completo - Rear fork assembly Hintere Gabel vollst. - Fourche AR compl.	1	-
-	4	506262200	Attacco bilancere - Rocker arm coupling Verbindungsstück - Fixation balancier	1	-
-	5	201050047	Vite TSPEI M8 x 20 - Screw TSPEI M8 x 20 Schraube TSPEI M8 x 20 - Vis TSPEI M8 x 20	8	-
-	6	505262180	Braccio Dx - R.H. fork horn Schwingarm rechts - Bras droite	1	-
-	7	505262190	Braccio Sx - L.H. fork horn Schwingarm links- Bras gauche	1	-
-	8	215000155	Boccola - Bush Buchse - Bague	4	-
-	9	505262080	Boccola - Bush Buchse - Bague	4	-
-	10	204010006	Anello O.R. - O. Ring O. Ring - Bague O.R.	4	-
-	11	505262170	Perno - Pin Bolzen - Pivot	1	-
-	12	506262080	Dado - Nut Mutter - Ecrou	2	-
-	13	203020032	Ranella - Washer Scheibe - Rondelle	1	-
-	14	505262160	Pattino forcellone - Swingarm plate Gabelgleitbacke - Patin de fourche	1	-
-	15	505262110	Collarino - Collar Schelle - Petit collier	2	-
-	16	201040107	Vite TCEI M5 x 10 - Screw TCEI M5 x 10 Schraube TCEI M5 x 10 - Vis TCEI M5 x 10	2	-
-	17	506262270	Vite tiracatena - Screw, tensioner Schraube Kettenspanner- Vis	2	-

TAV. 14 B

SOSPENSIONE POSTERIORE - REAR SUSPENSION
HINTERFEDERUNG - SUSPENSION ARRIERE

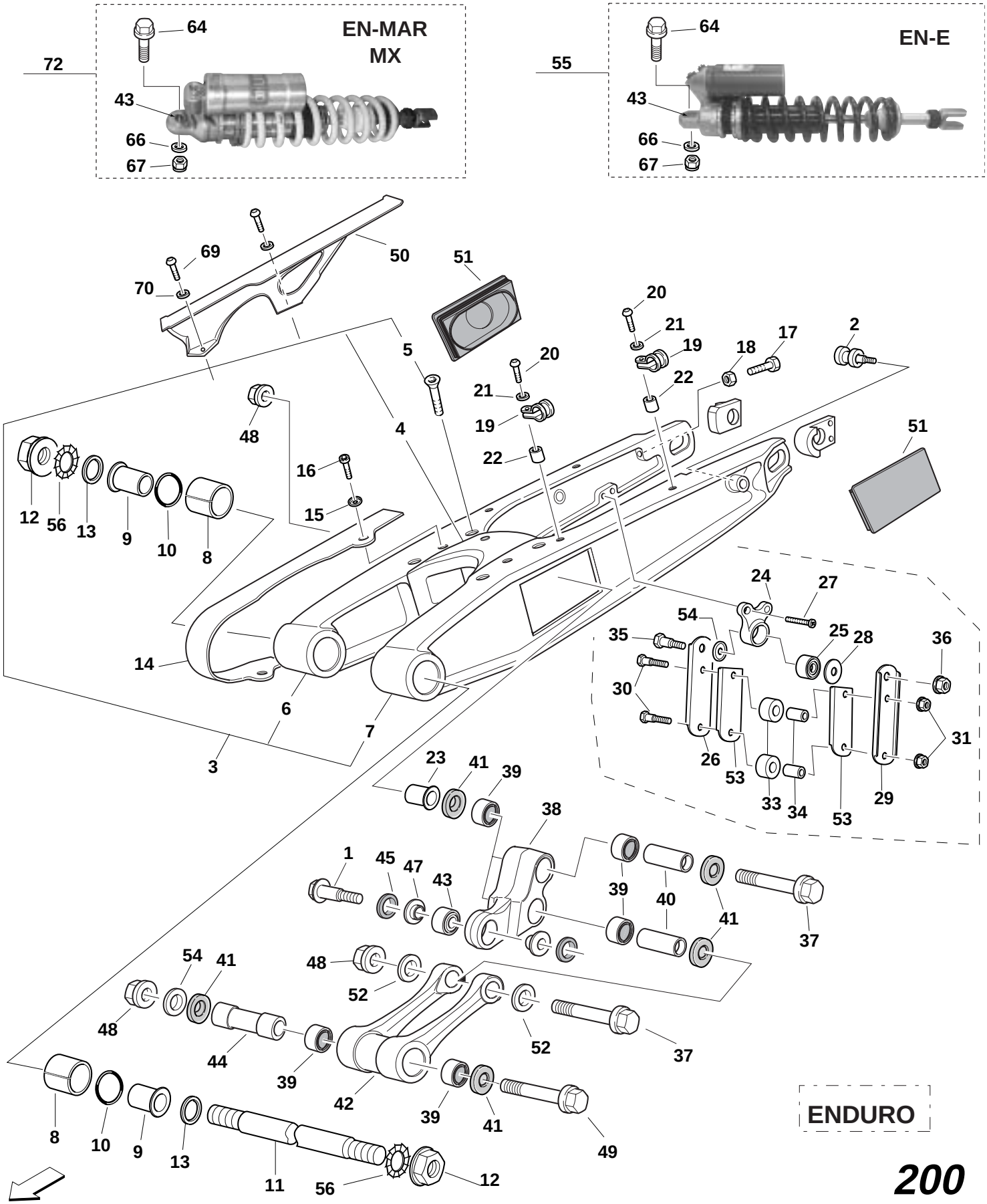

Modello Type Modell Type	Nr. Nr. Nr. Nr.	Codice Code Code Code	Descrizione Description Bezeichnung Désignation	Q.tà Q.ty Zahl Q.té	Nota Note Hinweis Note
-	18	202080013	Dado M8 - Nut M8 Mutter M8 - Ecrou M8	2	-
-	19	215001031	Fascetta - Clamp Schelle - Collier	2	-
-	20	201030091	Vite TBEI M5 x 12 - Screw TBEI M5 x 12 Schraube TBEI M5 x 12 - Vis TBEI M5 x 12	2	-
-	21	203010015	Ranella Ø 5 x 10 - Washer Ø 5 x 10 Scheibe Ø 5 x 10 - Rondelle Ø 5 x 10	2	-
-	22	505280120	Distanziale - Spacer Distanzstück - Entretoise	2	-
-	23	506262300	Boccola - Bush Buchse - Bague	1	-
-	24	505262100	Supporto - Support Halterung - Support	1	-
-	25	212000029	Silent-Block - Silent-Block Silent-Block - Silent-Block	1	-
-	26	505262320	Piastrino DX - Plate Plättchen - Plaquette	1	-
-	27	201040124	Vite TCEI M8 x 20 - Screw TCEI M8 x 20 Schraube TCEI M8 x 20 - Vis TCEI M8 x 20	2	-
-	28	505262430	Distanziale (SX) - Spacer (left) Distanzstück (links) - Entretoise (gauche)	1	-
-	29	505262120	Piastrino (SX) - Plate (left) Plättchen (links) - Plaquette (gauche)	1	-
-	30	201060011	Vite TE fl. M6 x 45 - Screw TE fl. M6 x 45 Schraube TE fl. M6 x 45 - Vis TE fl. M6 x 45	2	-
-	31	202080008	Dado M6 x 1 - Nut M6 x 1 Mutter M6 x 1 - Ecrou M6 x 1	2	-
-	33	505262130	Rullo - Roller Rolle - Rouleau	2	-
-	34	505262410	Boccola - Bush Buchse - Bague	2	-
-	35	201060008	Vite TE fl. M8 x 45 - Screw TE fl M8 x 45 Schraube TE fl. M8 x 45 - Vis TE fl. M8 x 45	1	-
-	36	202030012	Dado M8 x 1,25 - Nut M8 x 1,25 Mutter M8 x 1,25 - Ecrou M8 x 1,25	1	-
-	37	507262210	Bullone - Bolt Schraube - Boulon	2	-

TAV. 14 C

SOSPENSIONE POSTERIORE - REAR SUSPENSION
HINTERFEDERUNG - SUSPENSION ARRIERE

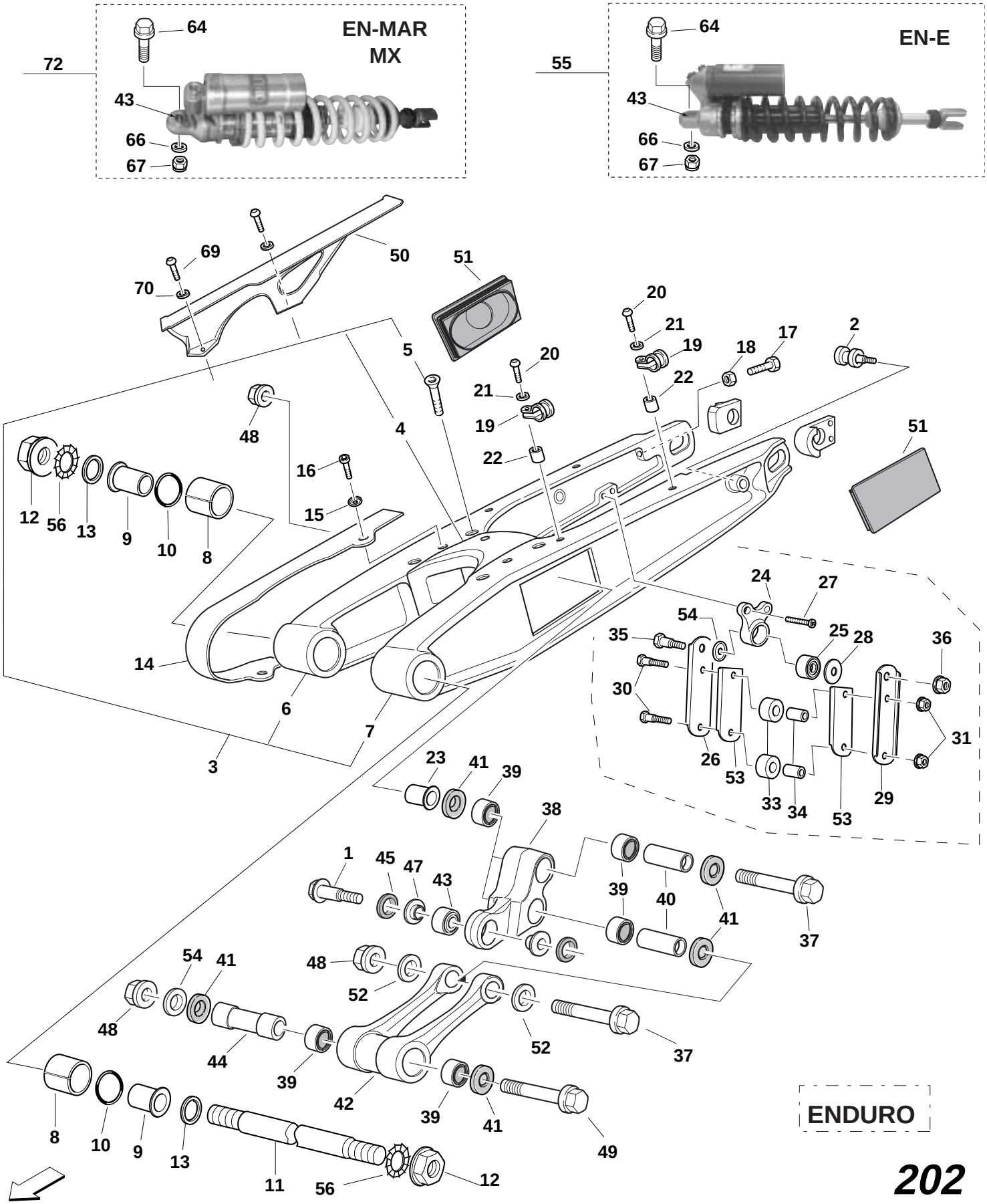

Modello Type Modell Type	Nr. Nr. Nr. Nr.	Codice Code Code Code	Descrizione Description Bezeichnung Désignation	Q.tà Q.ty Zahl Q.té	Nota Note Hinweis Note
-	38	508262020	Bilancere - Rocker arm Kipphebel- Balancier	1	-
-	39	206020044	Cuscinetto - Bearing Lager - Roulement	6	-
-	40	505262030	Boccola - Bush Buchse - Bague	2	-
-	41	205010055	Anello di tenuta - Seal Dichtring - Bague d'étanchéité	6	-
-	42	506262040	Tirante - Tie rod Spannstange - Tirant	1	-
-	43	207010015	Snodo - ball joint Gelenkrolle - Joint a rotule	2	-
-	44	506262050	Distanziale - Spacer Distanzstück - Entretoise	1	-
-	45	204010046	Parapolvere - Dust-cover Staubdeckel - Para-poussiere	2	-
-	47	506262330	Distanziale - Spacer Distanzstück - Entretoise	2	-
-	48	202030016	Dado M14 - Nut M14 Mutter M14 - Ecrou M14	3	-
-	49	507262240	Bullone - Bolt Schraube - Boulon	1	-
-	50	508262450	Copri catena - Chain cover Kettendeckel - Couvercle de chaine	1	-
-	51	215001046	Tappo - Plug Verschluß - Bouchon	2	-
-	52	203020040	Rasamento - Shim Distanzscheibe - Rondelle de butée	1	-
-	53	505262400	Pattino guidacatena - Chain guard Gleitschiene Kettenspanner- Sabot tension chaine de trasm	2	-
-	54	505262440	Distanziale (DX) - Spacer (right) Distanzstück (rechts) - Entretoise (droite)	1	-
-	55	213023070	Ammortizzatore - Shock absorber Dämpfung - Amortisseur	1	EN-E
-	56	203010023	Ranella zig.21x30x2,4 - Knurled washer Rändelscheibe - Rondelle crantée	1	-

TAV. 14 D

SOSPENSIONE POSTERIORE - REAR SUSPENSION
HINTERFEDERUNG - SUSPENSION ARRIERE

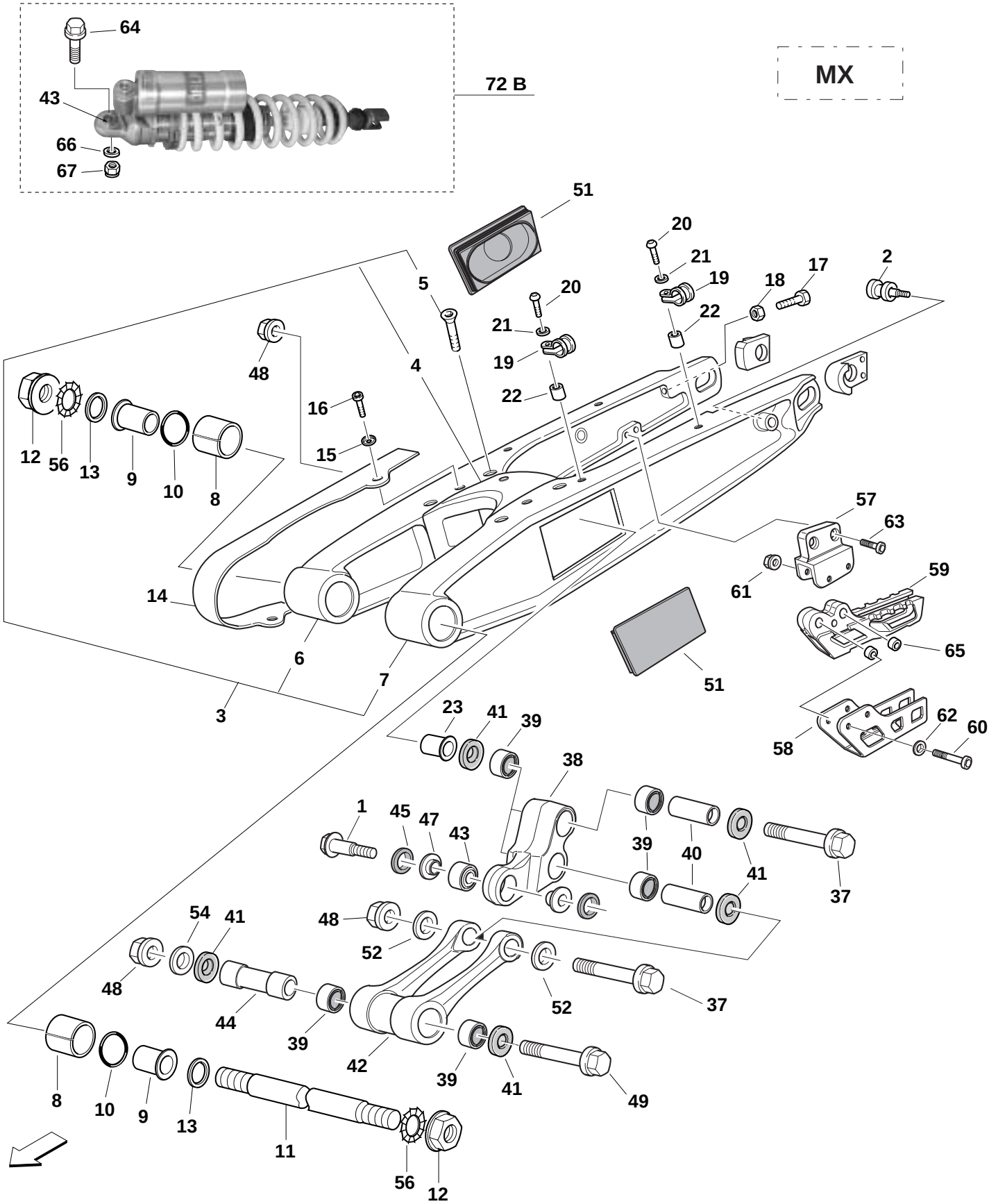

Modello Type Modell Type	Nr. Nr. Nr. Nr.	Codice Code Code Code	Descrizione Description Bezeichnung Désignation	Q.tà Q.ty Zahl Q.té	Nota Note Hinweis Note
-	57	506262100	Attaccotendicat. - Chain tensioner mount Kettenspanneranschluß - Attelage tendeur de chaîne	1	MX
-	58	506262120	Cavallotto guidacat. - Chain guide bracket Kettenführungsbügelbolzen - Étrier guide-chaine	1	MX
-	59	507262320	Cruna guidacat. - Chain guide dowel Stift Kettenbolzen - Grain guide-chaine	1	MX
-	60	201040101	Vite TCEI M6 x 50 - Screw TCEI M6 x 50 Schraube TCEI M6 x 50 - Vis TCEI M6 x 50	2	MX
-	61	202080016	Dado M6 x 1 - Nut M6 x 1 Mutter M6 x 1 - Ecrou M6 x 1	2	MX
-	62	203010016	Ranella - Washer Scheibe - Rondelle	2	MX
-	63	201040124	Vite TCEI M8 x 20 - Screw TCEI M8 x 20 Schraube TCEI M8 x 20 - Vis TCEI M8 x 20	2	MX
-	64	506262260	Bullone - Bolt Schraube - Boulon	1	-
-	65	507262330	Boccola - Bush Buchse - Bague	2	-
-	66	203050033	Ranella 10 x 20 - Washer 10 x 20 Scheibe 10 x 20 - Rondelle 10 x 20	1	-
-	67	202020011	Dado M10 - Nut M10 Mutter M10 - Ecrou M10	1	-
-	69	201030092	Vite M6 x 12 - Screw M6 x 12 Schraube M6 x 12 - Vis M6 x 12	2	EN
-	70	203010016	Ranella Ø 6 - Washer Ø 6 Scheibe Ø 6 - Rondelle Ø 6	2	EN
-	71	202030016	Dado - Nut Mutter - Ecrou	1	-
-	72	213023040	Ammortizzatore Öhlins - Shock absorber Öhlins Dämpfung Öhlins - Amortisseur Öhlins	1	MAR/MX

TAV. 15 A COPERTURE - FAIRING - HINTERSCHALE - CARENAGE

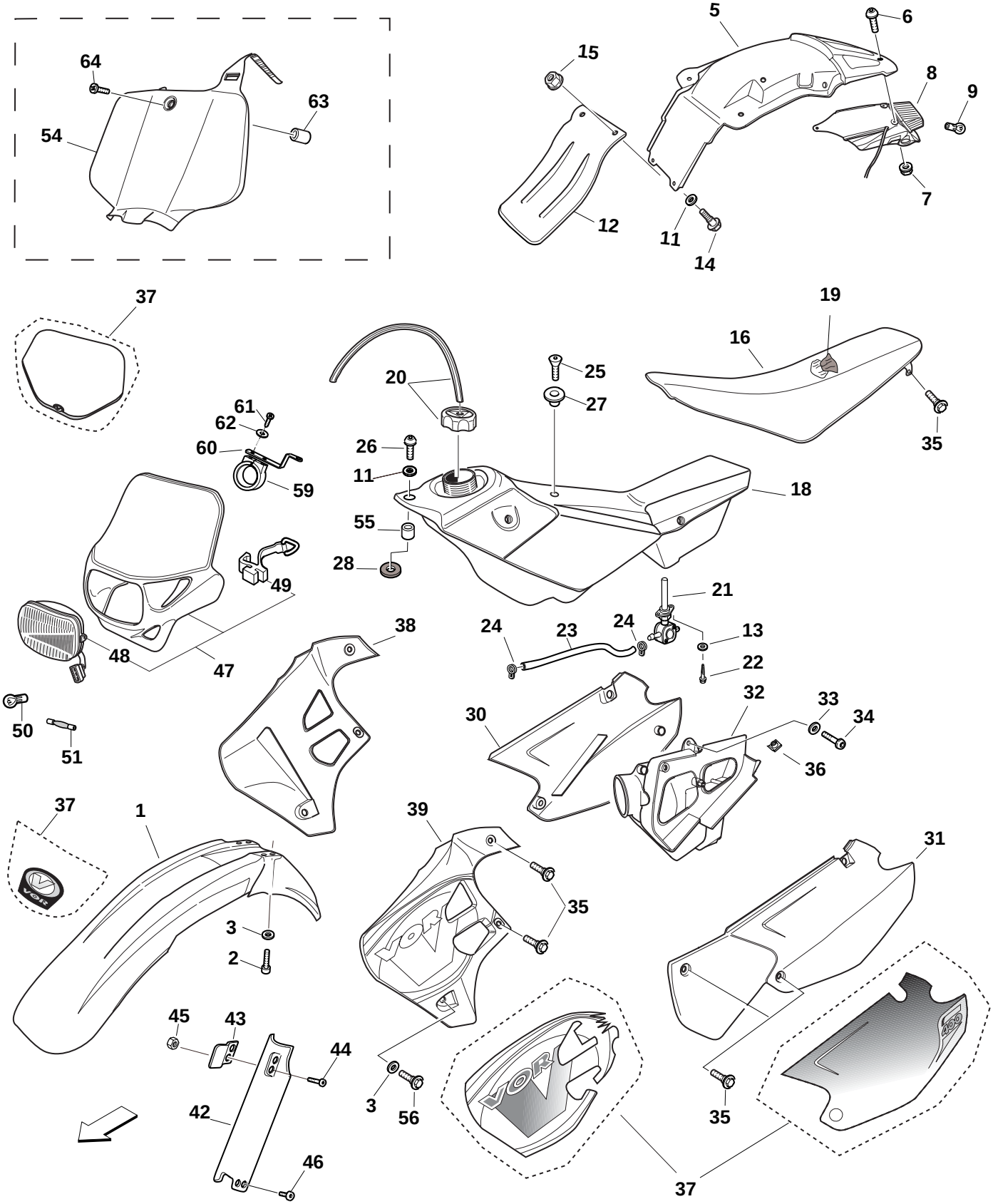

Modello Nr. Type Nr. Modell Nr. Type Nr.	Codice Code Code Code	Descrizione Description Bezeichnung Désignation	Q.tà Q.ty Zahl Q.té	Nota Note Hinweis Note
-	1 507270020	Parafango anteriore - Front mudguard Vord. Kotflüegel - Garde-boue avant	1	-
-	2 201060013	Vite TEFL M6 x 16 - Screw TEFL M6 x 16 Schraube TEFL M6 x 16 - Vis TEFL M6 x 16	4	-
-	3 505670110	Distanziale - Spacer Distanzstüch - Entretoise	6	-
-	5 508270030	Parafango posteriore - Rear mudguard Hint. Kotfluegel - Garde-boue AR	1	-
-	6 201010028	Vite TBL M6 x 25 - Screw TBL M6 x 25 Schraube TBL M6 x 25 - Vis TBL M6 x 25	2	EN
-	7 202080008	Dado - Nut Mutter - Ecrou	2	EN
-	8 215001060	Porta targa con fanale - Plate holder Nummernschildhalterung - Porte-plaque	1	EN
-	9 215001023	Lampadina - Bulb Lampe - Lampe	1	EN
-	10 507270130	Vite - Screw Schraube - Vis	2	-
-	11 203030009	Rondella 6 x 18 - Washer 6 x 18 Scheibe 6 x 18 - Rondelle 6 x 18	3	-
-	12 508270040	Patella - Splash guard Spritzschutz- Plaque	1	-
-	13 201060013	Rondella 6 x 13 - Washer 6 x 13 Scheibe 6 x 13 - Rondelle 6 x 13	2	-
-	14 20106013	Vite TE FI. M6 x 16 - Screw TE FI. M6 x 16 Schraube TE FI. M6 x 16 - Vis TE FI. M6 x 16	2	-
-	15 202080016	Dado - Nut Mutter - Ecrou	2	-
-	16 508270090	Sella - Seat Sattel - Siège	1	-
-	18 508272010	Serbatoio - Fuel tank Kraftstoffbehälter - Rèservoir	1	-
-	19 508270100	Copertina sella - Saddle cover Satteldeck - Couverture de selle	1	-
-	20 508272020	Tappo serbatoio - Fuel tank cap Vergaserschraube - Bouchon carburant	1	-
-	21 215000170	Rubinetto - Tap Hahn - Robinet	1	-

TAV. 15 B

COPERTURE - FAIRING - HINTERSCHALE - CARENAGE

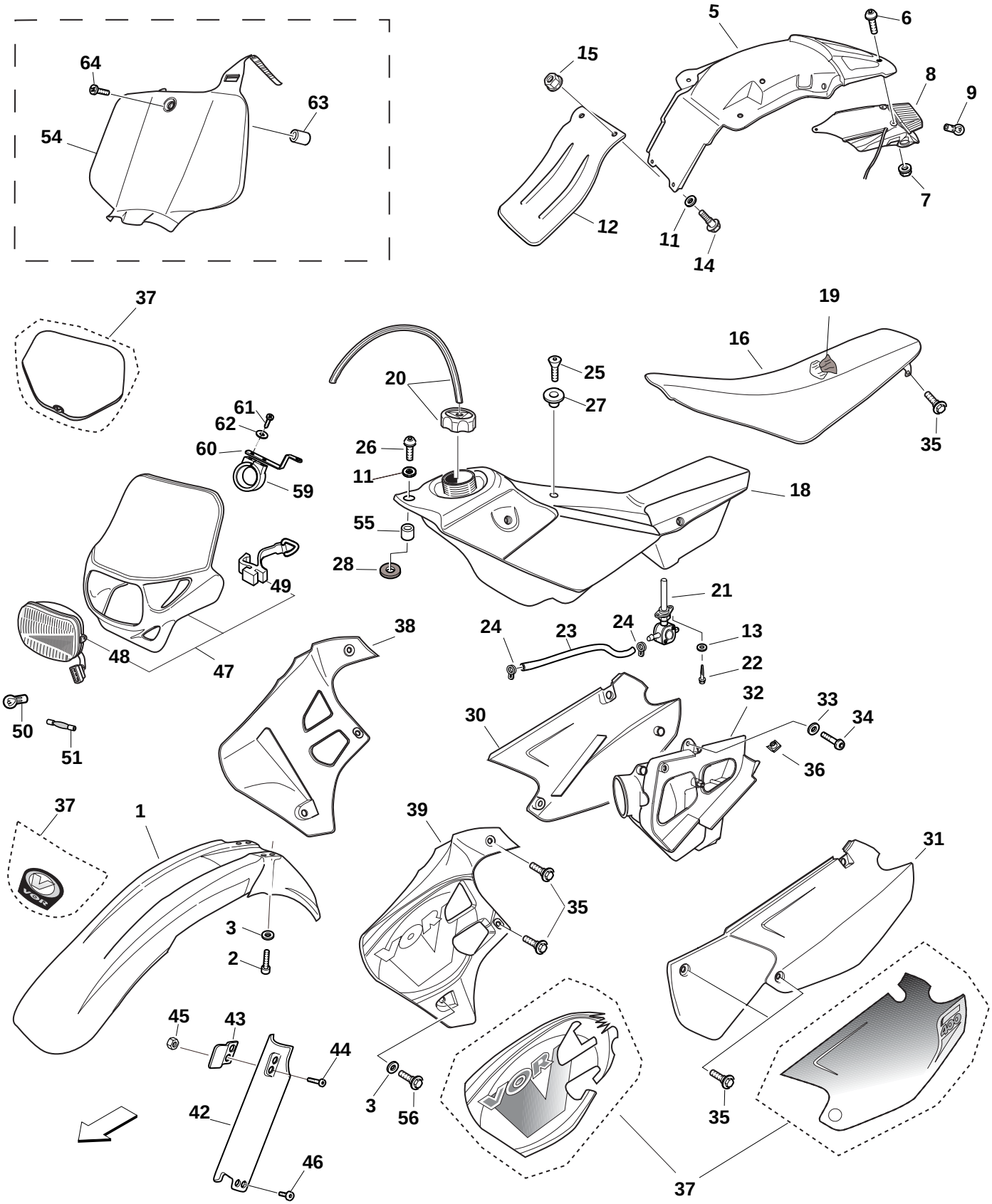

Modello Type Modell Type	Nr. Nr. Nr. Nr.	Codice Code Code Code	Descrizione Description Bezeichnung Désignation	Q.tà Q.ty Zahl Q.té	Nota Note Hinweis Note
-	22	201020065	Vite TE M6 x 12 - Screw TE M6 x 12 Schraube TE M6 x 12 - Vis TE M6 x 12	2	-
-	23	508206060	Tubo benzina - Fuel pipe Kraffstoffleitung - Tuyau carburant	1	-
-	24	215000049	Fascetta - Clamp Schelle - Collier	2	-
-	25	201050051	Vite TSPEI M6 x 16 - Screw TSPEI M6 x 16 Schraube TSPEI M6 x 16 - Vis TSPEI M6 x 16	1	-
-	26	201060004	Vite TEFL M6 x 20 - Screw TEFL M6 x 20 Schraube TEFL M6 x 20 - Vis TEFL M6 x 20	1	-
-	27	506272040	Attacco sella - Saddle connection Sitzbanlanschlüß - Connection du siège	1	-
-	28	508272090	Rondella fissa serbatoio - Washer fix. reservoir Scheibe befestigt Behälter - Rondelle réservoir fixe	1	-
-	30	508270070	Portanumero DX - R.H. Number support Nummerplatte rechts - Plaque porte-numéro droite	1	-
-	31	508270080	Portanumero SX - L.H. Number support Nummerplatte links - Convoyeur gauche	1	-
-	32	508270150	Scatola filtro - Filter box Dost Filter - Boîte du filtre	1	-
-	33	203030009	Rondella - Washer Scheibe - Rondelle	1	-
-	34	201060013	Vite TEFL M6 x 16 - Screw TEFL M6 x 16 Schraube TEFL M6 x 16 - Vis TEFL M6 x 16	1	-
-	35	507270130	Vite fissaggio plastiche - Retaining screw Schraube für Kunststoffteile - Vis de fixation élément plastique	9	-
-	36	202020014	Dado gabbia - Nut Mutter - Ecrou	2	-
-	37A	509270170	Kit adesivi - Transfers kit Abziehbilder-Satz - Série de décalcomaines	1	-
-	38	508270050	Convogliatore DX - R.H. conveyor Lufthaube rechts - Convoyeur droit	1	-
-	39	508270060	Convogliatore SX - L.H. deflector Lufthaube links - Convoyeur gauche	1	-
-	42	215001067	Coppia parasteli - Strut cover Gabelschutz - Jeu 2 couvre-tige	1	-

TAV. 15 C

COPERTURE - FAIRING - HINTERSCHALE - CARENAGE

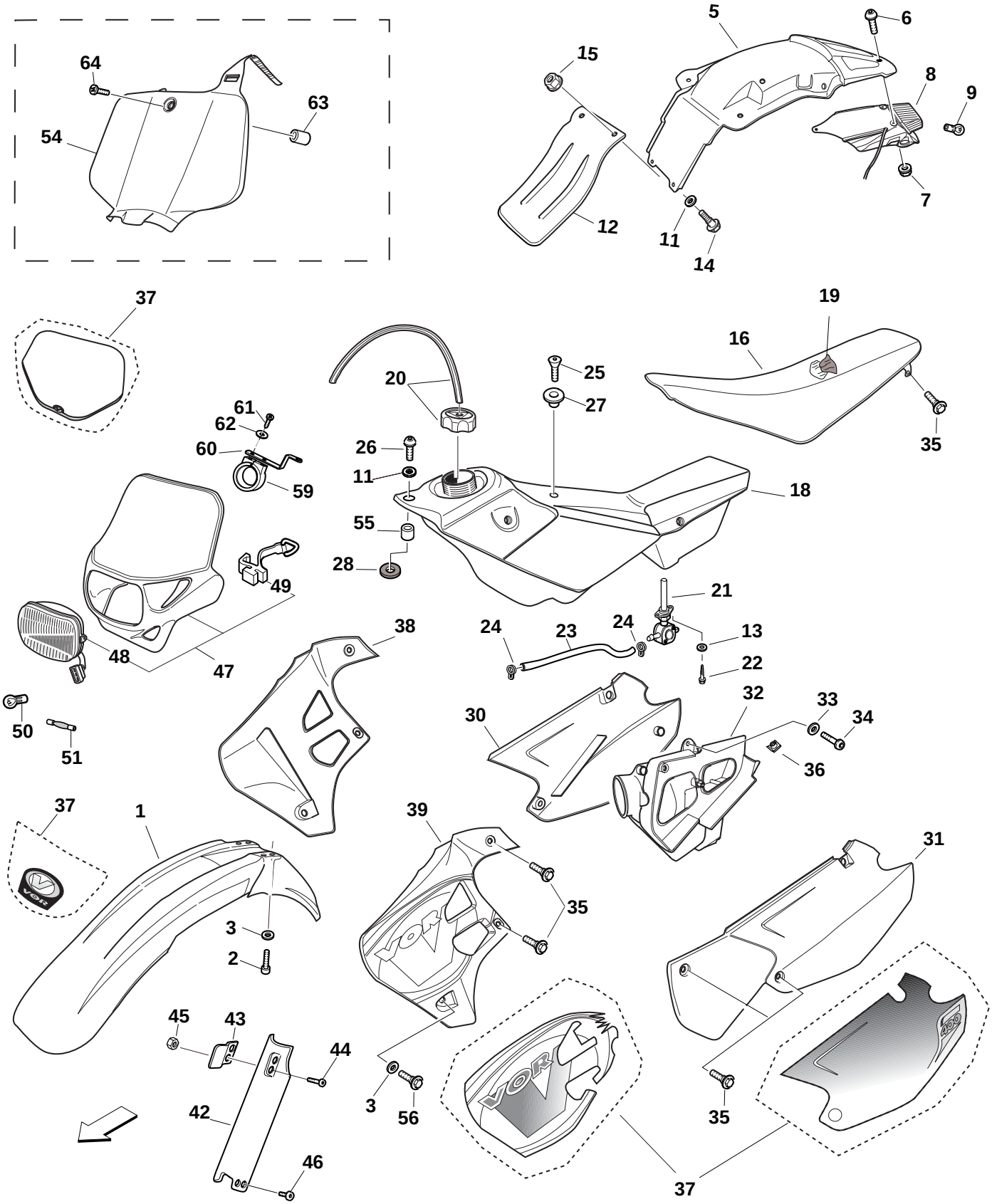

Modello Type Modell Type	Nr. Nr. Nr. Nr.	Codice Code Code Code	Descrizione Description Bezeichnung Désignation	Q.tà Q.ty Zahl Q.té	Nota Note Hinweis Note
-	43	215001068	Piastrina - Plate Plättchen - Plaquette	1	-
-	44	201030093	Vite - Screw Schraube -Vis	2	-
-	45	202080016	Dado - Nut Mutter - Ecrou	2	-
-	46	505270130	Vite - Screw Schraube -Vis	6	-
-	47	505470010	Mascherina fanale - Light fairing Scheinwerfermaske - Carénage phare	1	EN
-	48	215001050	Gruppo ottico - Headlight assy Vord schienwefergruppe - Phare avant compl.	1	EN
-	49	212000010	Elastico - Rubber Elastich - Elastique	1	EN
-	50	215001024	Lampada - Bulb Lampe - Lampe	1	EN
-	51	215001029	Lampada - Bulb Lampe - Lampe	1	EN
-	54	505670010	Portanumero anteriore - Front number support Vordere Numberplatte- Plaque porte-numéro AV	1	MX
-	55	505382070	Distanziale - Spacer Distanzstück - Entretoise	1	-
-	56	201060013	Vite TEFL M6 x 16 - Screw TEFL M6 x 16 Schraube TEFL M6 x 16 - Vis TEFL M6 x 16	2	-
-	59	215001015	Guida tubo - Guide Rohrführung - Guide tube	1	-
-	60	505380020	Piastrina sup. - Top plate Obere platte - Plaquette supérieure	1	-
-	61	201150005	Vite autofil. 4,2 x 13 - Tapping screw Selbstschneidende Schraube - Vis-taraud	2	-
-	62	203020021	Ranella Ø 4 x 12 - Washer Ø 4 x 12 Scheibe Ø 4 x 12 - Rondelle Ø 4 x 12	2	-
-	63	505280100	Distanziale - Spacer Distanzstück - Entretoise	1	-
-	64	201060003	Vite TEFI M6 x 30 - Screw TEFI M6 x 30 Schraube TEFI M6 x 30 - Vis TEFI M6 x 30	1	-

TAV. 16 A

IMPIANTO ELETTRICO - WIRING SYSTEM
ELEKTRISCHE ANLAGE - INSTALL ELECTRIQUE

EN-E

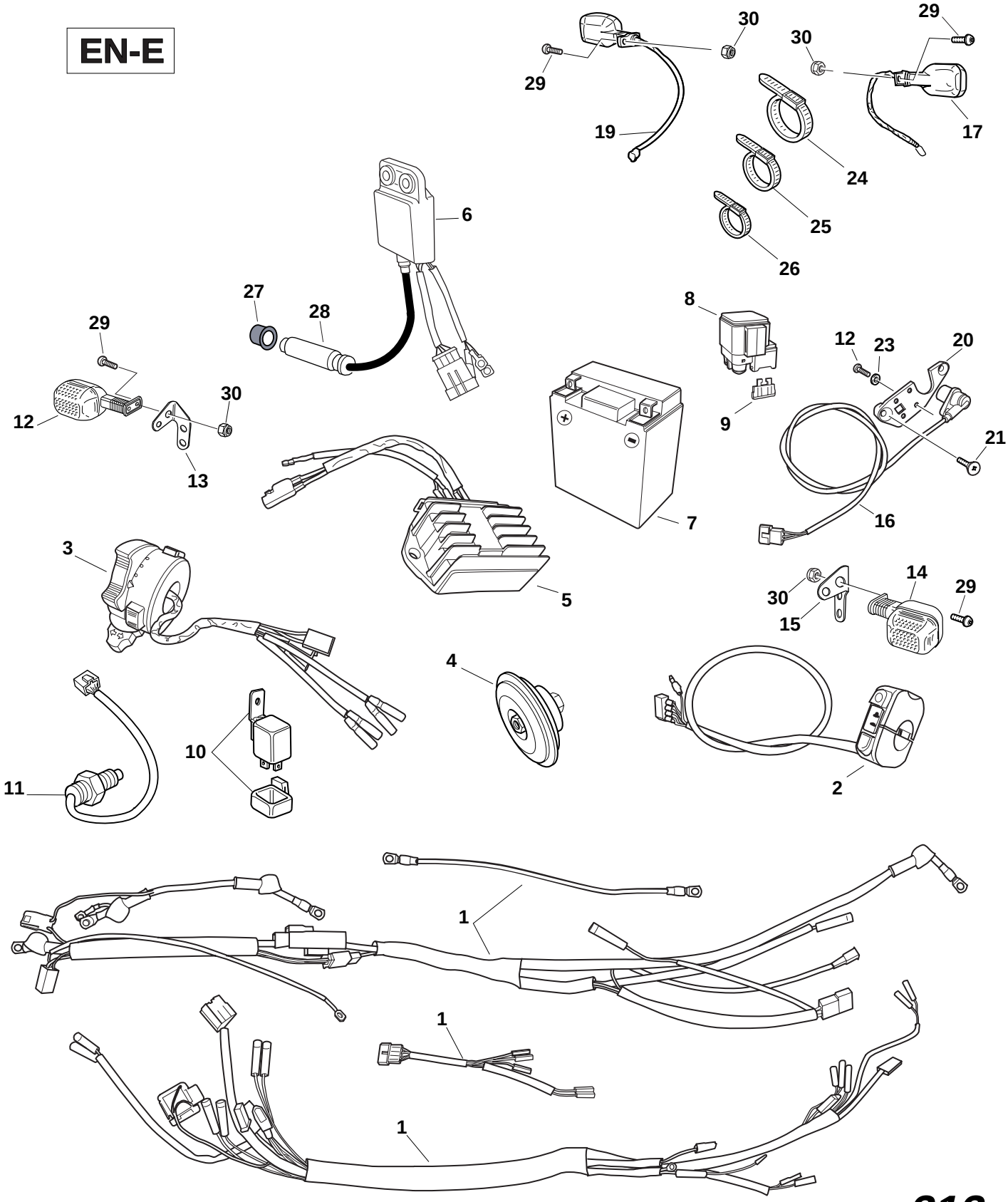

Modello Type Modell Type	Nr. Nr. Nr. Nr.	Codice Code Code Code	Descrizione Description Bezeichnung Désignation	Q.tà Q.ty Zahl Q.té	Nota Note Hinweis Note
-	1	507390010	Cablaggio elettrico - Wiring harness Kabelbaum - Câblage électrique	1	EN-E
-	2	210000528	Disp. avviamento DX - R.H. starting device Starter Dispositiver rechts - Dispositif de démarrage droite	1	EN-E
-	3	505390020	Commutatore luci - Lamp switch Leuchtheschalter Commutateur des feux	1	EN-E
-	4	210000521	Claxon - Horn Horn - Signal acoustique	1	EN-E
-	5	506305140	Regolatore - Regulator Regler - Régulateur	1	EN-E
-	6	506305020	Centralina volano - Flywheel control unit Steuergerät schwungrad- Centrale de contrôle volant moteur	1	EN-E
-	7	215001090	Batteria YUASA - Battery YUASA Batterie YUASA - Batterie YUASA	1	EN-E
-	8	210000535	Relais - Relais Relais - Relais	1	EN-E
-	9	210000538	Fusibile 15A - Fuse 15A Sicherung 15A - Fusible 15A	2	EN-E
-	10	210000534	Intermittenza - Intermmitence Intermittenz - Intermmitence	1	EN-E
-	11	210000537	Interruttore stop - Brake switch Schalter bremse - Interrupteur frein	1	EN-E
-	12	210000524	Indicatore DX ant. - R.H anterior flasher Vorder Blinker rechts - Clignotant droite antérieur	1	EN-E
-	13	506390200	Piastrina freccia DX - R.H. flasher plate Blinkerplatte rechts - Plaquette clignotant droite	1	EN-E
-	14	210000532	Indicatore SX ant. - L.H anterior flasher Vorder Blinker links - Clignotant gauche antérieur	1	EN-E
-	15	506390220	Piastrina freccia SX - R.H. flasher plate Blinkerplatte links - Plaquette clignotant gauche	1	EN-E
-	16	506382020	Trasm. contachilometri - Transmission odometer Übertragung Kilometerzähler - Transm. computer km	1	EN-E
-	17	210000533	Indicatore SX post. - L.H rear flasher Hinter Blinker links - Clignotant gauche postérieur	1	EN-E
-	19	210000525	Indicatore DX post. - R.H rear flasher Hinter Blinker rechts - Clignotant droite postérieur	1	EN-E
-					

TAV. 16 B

IMPIANTO ELETTRICO - WIRING SYSTEM
ELEKTRISCHE ANLAGE - INSTALL ELECTRIQUE

EN-E

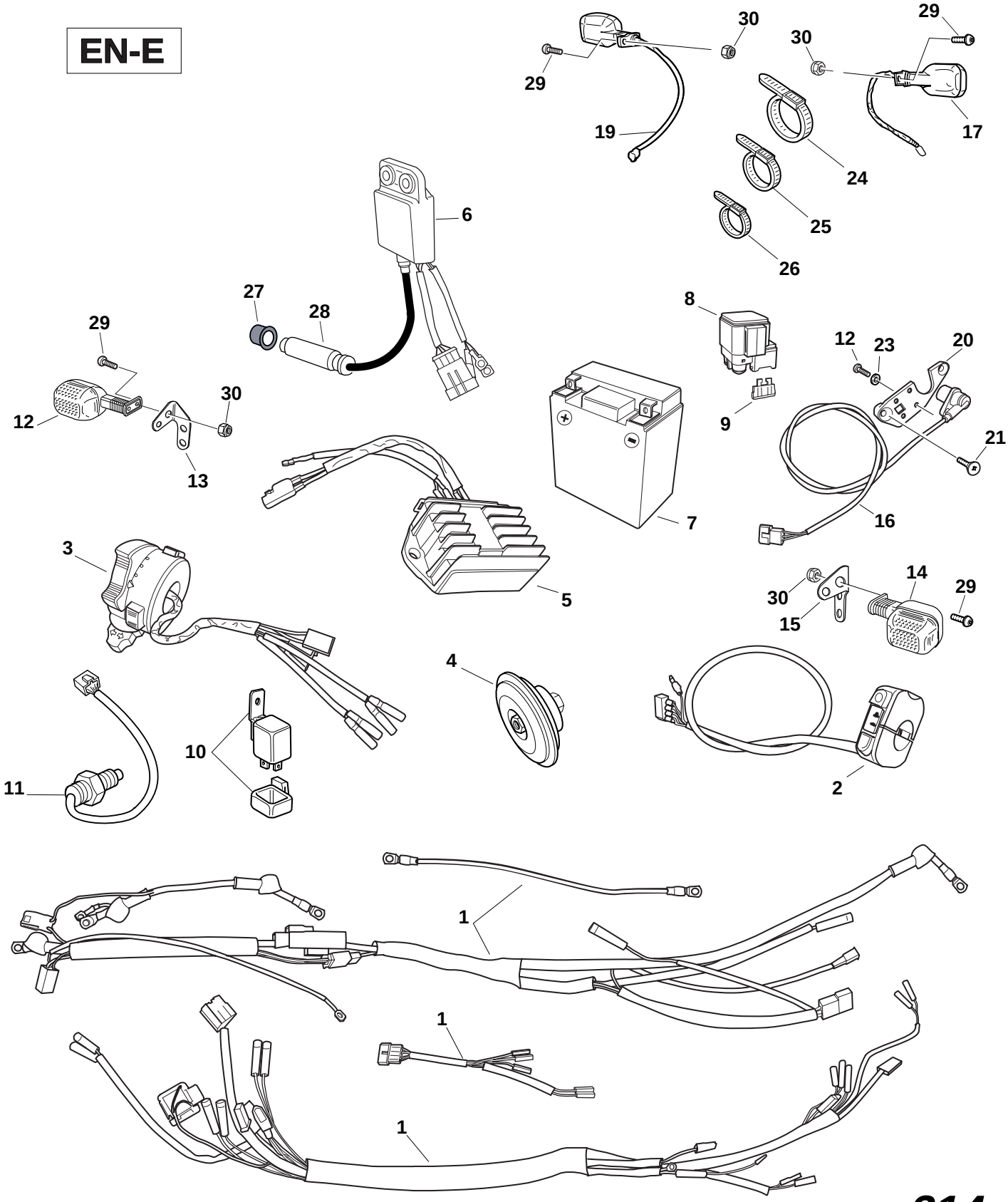

Modello Type Modell Type	Nr. Nr. Nr. Nr.	Codice Code Code Code	Descrizione Description Bezeichnung Désignation	Q.tà Q.ty Zahl Q.té	Nota Note Hinweis Note
-	20	506382150	Supporto sensore - Sensor support Stütze Sensor - Soutier senseur	1	EN-E
-	21	201050030	Vite TSPEI M6 x 20 - Screw TSPEI M6 x 20 Schraube TSPEI M6 x 20 - Vis TSPEI M6 x 20	2	EN-E
-	22	201030092	Vite TSPEI M6 x 12 - Screw TSPEI M6 x 12 Schraube TSPEI M6 x 12 - Vis TSPEI M6 x 12	1	EN-E
-	23	203010016	Rondella - Washer Scheibe - Rondelle	1	EN-E
-	24	215000056	Fascetta - Clamp Schelle - Collier	10	EN-E
-	25	215000055	Fascetta - Clamp Schelle - Collier	10	EN-E
-	26	215000054	Fascetta - Clamp Schelle - Collier	10	EN-E
-	27	505206090	Gomma protezione pipetta - Rubber protection sleev Gummi wehr pipette - Caoutchouc protection pipette	1	EN-E
-	28	505205030	Pipetta candela - Spark plug sleeve Kerzenpipette - Pipette de bougie	1	EN-E
-	29	201030090	Vite TBEI M6 x 16 - Screw TBEI M6 x 16 Schraube TBEI M6 x 16 - Vis TBEI M6 x 16	4	EN-E
-	30	202080016	Dado - Nut Mutter - Ecrou	4	EN-E

TAV. 16 A

IMPIANTO ELETTRICO - WIRING SYSTEM
ELEKTRISCHE ANLAGE - INSTALL ELECTRIQUE

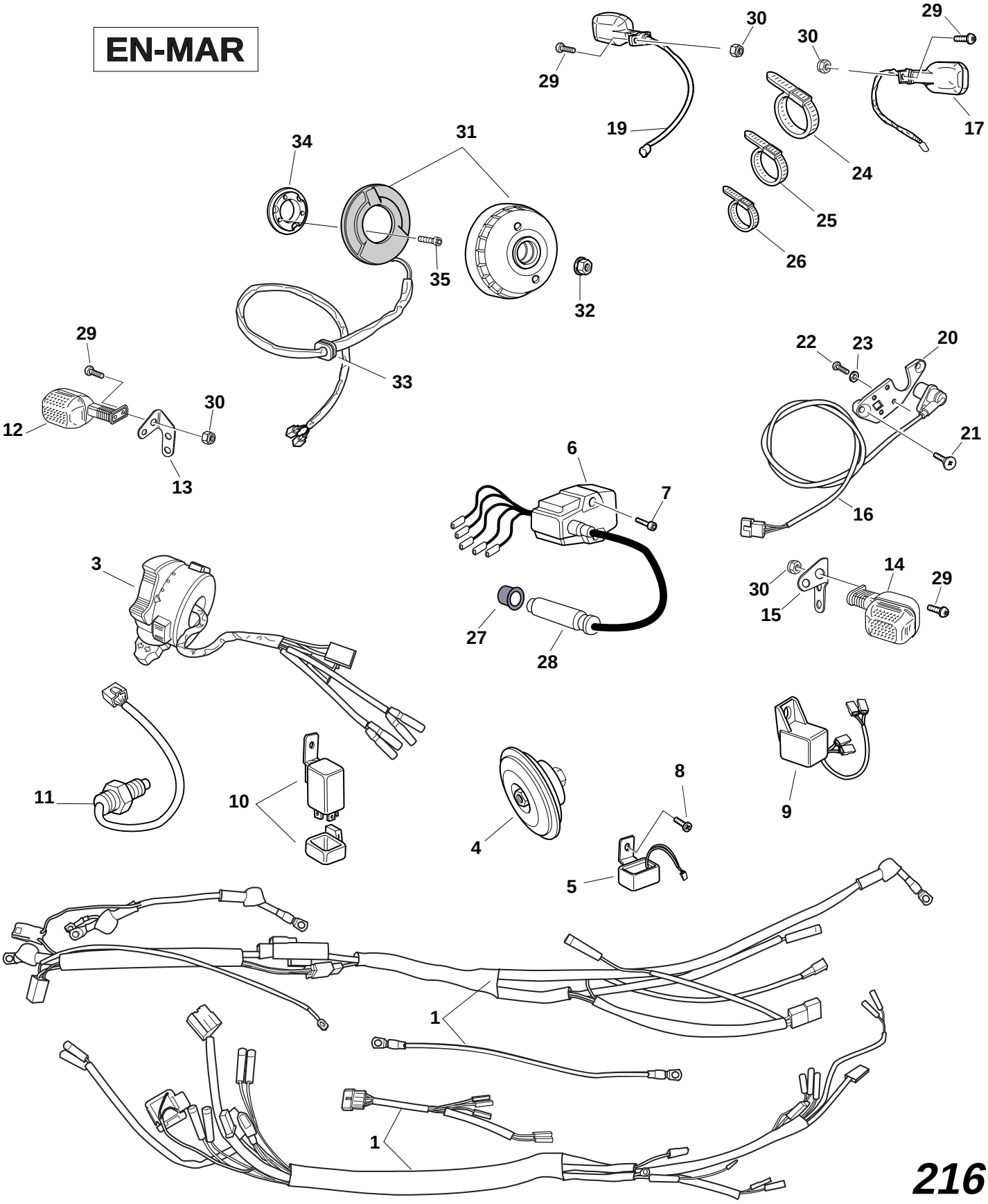

Modello Type Modell Type	Nr. Nr. Nr. Nr.	Codice Code Code Code	Descrizione Description Bezeichnung Désignation	Q.tà Q.ty Zahl Q.té	Nota Note Hinweis Note
-	1	509490010	Cablaggio elettrico - Wiring harness Kabelbaum - Câblage électrique	1	EN-MAR
-	3	505390020	Commutatore luci - Lamp switch Leuchtheschalter Commutateur des feux	1	EN-MAR
-	4	210000521	Claxon - Horn Horn - Signal acoustique	1	EN-MAR
-	5	210000522	Regolatore - Regulator Regler - Régulateur	1	EN-MAR
-	6	505205020	Centralina volano - Flywheel control unit Steuergerät schwungrad- Centrale de contrôle volant moteur	1	EN-MAR
-	7	201060012	Vite TEFL M6 x 40 - Screw TEFL M6 x 40 Schraube TEFL M6 x 40 - Vis TEFL M6 x 40	2	EN-MAR
-	8	201040122	Vite TCEI M6 x 10 - Screw TEFL M6 x 10 Schraube TEFL M6 x 10 - Vis TEFL M6 x 10	1	EN-MAR
-	9	210000523	Rettificatore - Rectifier Gleichrichter - Redresseur	2	EN-MAR
-	10	210000527	Intermittenza - Intermmitence Intermittenz - Intermmitence	1	EN-MAR
-	11	210000537	Interruttore stop - Brake switch Schalter bremse - Interrupteur frein	1	EN-MAR
-	12	210000524	Indicatore DX ant. - R.H anterior flasher Vorder Blinker rechts - Clignotant droite antérieur	1	EN-MAR
-	13	506390200	Piastrina freccia DX - R.H. flasher plate Blinkerplatte rechts - Plaquette clignotant droite	1	EN-MAR
-	14	210000532	Indicatore SX ant. - L.H anterior flasher Vorder Blinker links - Clignotant gauche antérieur	1	EN-MAR
-	15	506390220	Piastrina freccia SX - R.H. flasher plate Blinkerplatte links - Plaquette clignotant gauche	1	EN-MAR
-	16	506382020	Trasm. contachilometri - Transmission odometer Übertragung Kilometerzähler - Transm. computer km	1	EN-MAR
-	17	210000533	Indicatore SX post. - L.H rear flasher Hinter Blinker links - Clignotant gauche postérieur	1	EN-MAR
-	19	210000525	Indicatore DX post. - R.H rear flasher Hinter Blinker rechts - Clignotant droite postérieur	1	EN-MAR
-	20	506382150	Supporto sensore - Sensor support Stütze Sensor - Soutier senseur	1	EN-MAR
	21	201050030	Vite TSPEI M6 x 20 - Screw TSPEI M6 x 20 Schraube TSPEI M6 x 20 - Vis TSPEI M6 x 20	2	EN-MAR

TAV. 16 B

IMPIANTO ELETTRICO - WIRING SYSTEM
ELEKTRISCHE ANLAGE - INSTALL ELECTRIQUE

EN-MAR

29 30 29 30 19 17 24 25 26 34 31 35 32 33 29 22 23 20 12 30 13 21 6 7 16 3 14 30 29 15 27 28 11 10 8 9 4 5 1 1

Modello Type Modell Type	Nr. Nr. Nr. Nr.	Codice Code Code Code	Descrizione Description Bezeichnung Désignation	Q.tà Q.ty Zahl Q.té	Nota Note Hinweis Note
-	22	201030092	Vite TSPEI M6 x 12 - Screw TSPEI M6 x 12 Schraube TSPEI M6 x 12 - Vis TSPEI M6 x 12	1	EN-MAR
-	23	203010016	Rondella - Washer Scheibe - Rondelle	1	EN-MAR
-	24	215000056	Fascetta - Clamp Schelle - Collier	10	EN-MAR
-	25	215000055	Fascetta - Clamp Schelle - Collier	10	EN-MAR
-	26	215000054	Fascetta - Clamp Schelle - Collier	10	EN-MAR
-	27	505206090	Gomma protezione pipetta - Rubber protection sleev Gummi wehr pipette - Caoutchouc protection pipette	1	EN-MAR
-	28	505205030	Pipetta candela - Spark plug sleeve Kerzenpipette - Pipette de bougie	1	EN-MAR
-	29	201030090	Vite TBEI M6 x 16 - Screw TBEI M6 x 16 Schraube TBEI M6 x 16 - Vis TBEI M6 x 16	4	EN-MAR
-	30	202080016	Dado - Nut Mutter - Ecrou	4	EN-MAR
-	31	506290010	Statore e volano - Stator and flywheel Stator und Schwungrand - Stator et volantVite	1	EN-MAR
-	32	505305060	Dado- Nut Mutter - Ecrou	1	EN-MAR
-	33	505205050	Gommino passacavo - Rubber ring Gummi Kabelführung - Caoutchouc presse-étoupe	1	EN-MAR
-	34	505305040	Boccola volano - Flywheel bush Buchse Schwungrand - Douille du volant	1	EN-MAR
-	35	201040099	Vite TCEI M5 x 30 - Screw TCEI M5 x 30 Schraube TCEI M5 x 30 - Vis TCEI M5 x 30	1	EN-MAR

TAV. 16 D

IMPIANTO ELETTRICO - WIRING SYSTEM
ELEKTRISCHE ANLAGE - INSTALL ELECTRIQUE

MX

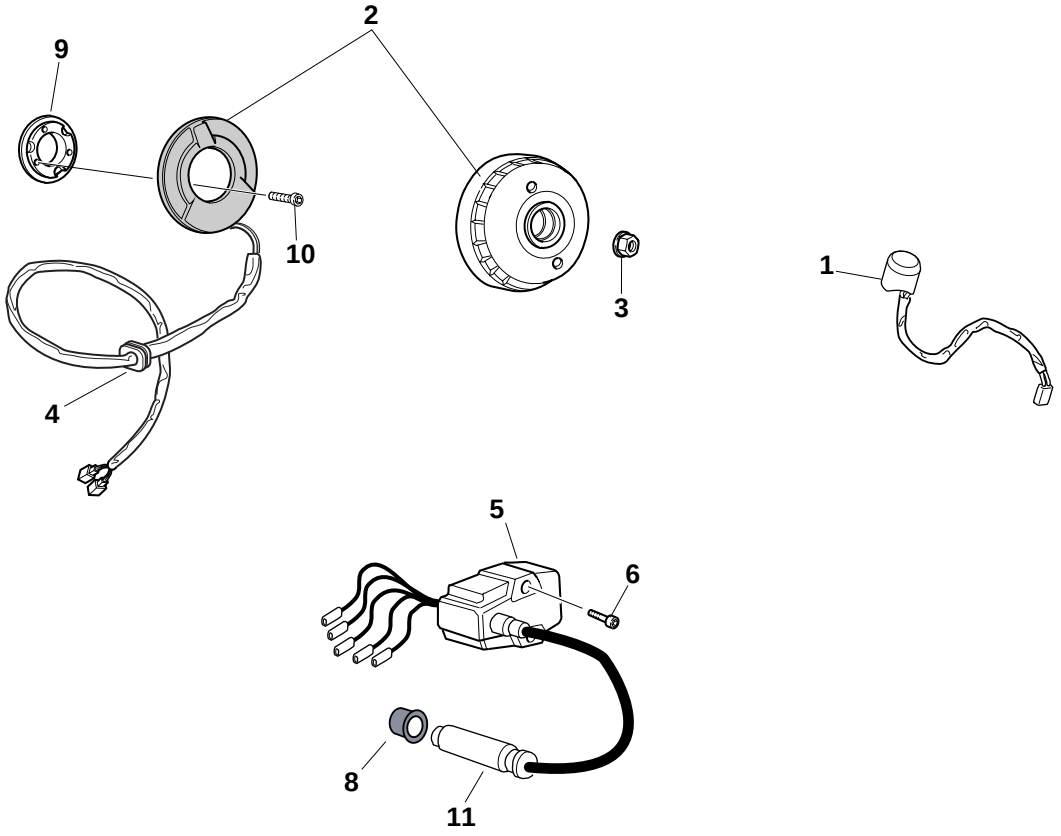

Modello Type Modell Type	Nr. Nr. Nr. Nr.	Codice Code Code Code	Descrizione Description Bezeichnung Désignation	Q.tà Q.ty Zahl Q.té	Nota Note Hinweis Note
-	1	506290010	Pulsante - Button Taster - Bouton	1	MX
-	2	505305060	Statore e volano - Stator and flywheel Stator und Schwungrand - Stator et volantVite	1	MX
-	3	505205050	Dado- Nut Mutter - Ecrou	1	MX
-	4	505205080	Gommino passacavo - Rubber ring Gummi Kabelführung - Caoutchouc presse-étoupe	1	MX
-	5	505205020	Centralina volano - Flywheel control unit Steuergerät schwungrad-Centrale de contrôle volant moteur	1	MX
-	6	201060012	Vite TEFL M6 x 40 - Screw TEFL M6 x 40 Schraube TEFL M6 x 40 - Vis TEFL M6 x 40	2	MX
-	8	505205090	Gomma protezione pipetta - Rubber protection sleev Gummi wehr pipette - Caoutchouc protection pipette	1	MX
-	9	505305040	Boccola volano - Flywheel bush Buchse Schwungrand - Douille du volant	1	MX
-	10	201040099	Vite TCEI M5 x 30 - Screw TCEI M5 x 30 Schraube TCEI M5 x 30 - Vis TCEI M5 x 30	3	MX
-	11	505205030	Pipetta candela - Spark plug sleeve Kerzenpipette - Pipette de bougie	1	MX

ATTREZZI
KIT TOOLS
WERKZEUG
OUTILS

TAV. 17 A ATTREZZI - KIT TOOLS - WERKZEUG - OUTILS

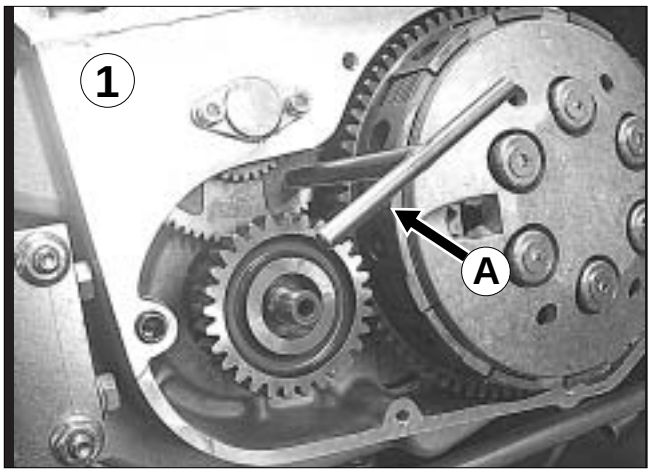

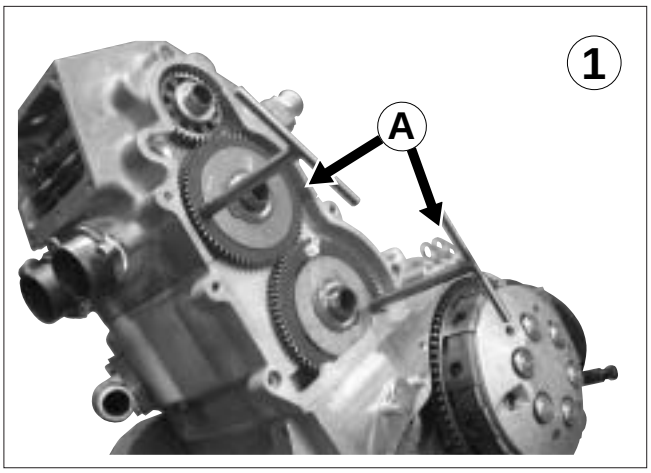

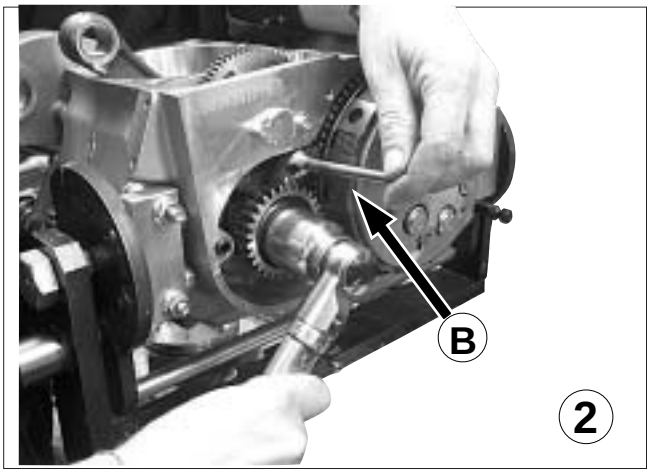

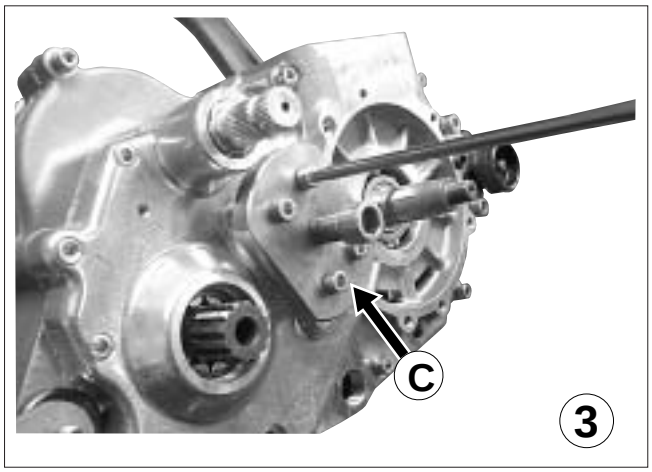

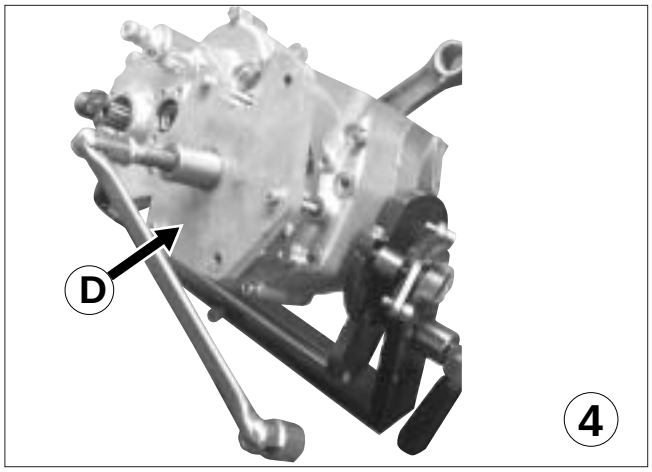

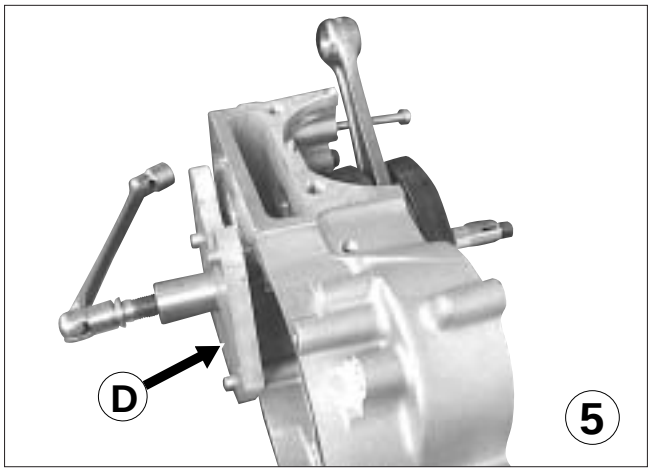

Posizione / Descrizione attrezzo / Codice

1.Registro ingranaggi distribuzione "**A**"(cod. 100001000)

2. Bloccaggio pignone-primaria "**B**" (cod. 100004000)

3. Smontaggio coperchio cambio "**C**" (cod. 100200000)

4. Smontaggio carter "**D**" (cod. 100009000)

5. Estrattore albero-motore "**D**" (cod. 100009000)

Position / Tool description / Code

1.Timing gear adjuster "**A**"(cod. 100001000)

2. Primary shaft sprocket locking "**B**" (cod. 100004000)

3. Gearbox cover removal "**C**" (cod. 100200000)

4. Case removal "**D**" (cod. 100009000)

5. Crankshaft extractor "**D**" (cod. 100009000)

Position / Werkzeugbeschreibung / Code

1.Einstellschraube Verteilergetriebe "**A**"(cod. 100001000)

2. Spanner Ritzel-Primärwelle "**B**" (cod. 100004000)

3. Ausbau Getriebedeckel "**C**" (cod. 100200000)

4. Ausbau Gehäuse "**D**" (cod. 100009000)

5. Auszieher Antriebswelle "**D**" (cod. 100009000)

Emplacement / Description outil / Code

1.Réglage engrenages distribution "**A**"(cod. 100001000)

2. Fixation pignon-primaire "**B**" (cod. 100004000)

3. Dépose couvercle boîte de vitesses "**C**" (cod. 100200000)

4. Dépose carter "**D**" (cod. 100009000)

5. Extracteur vilebrequin "**D**" (cod. 100009000)

TAV. 17 B ATTREZZI - KIT TOOLS - WERKZEUG - OUTILS

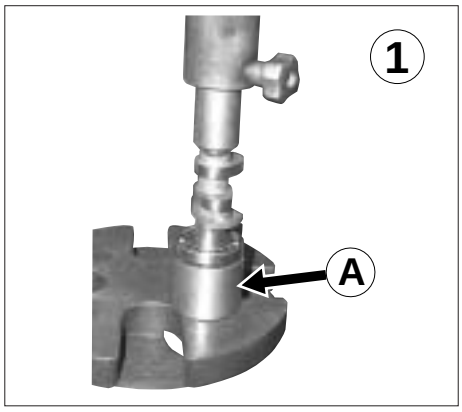

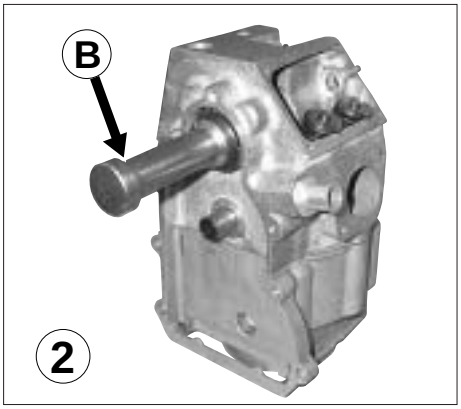

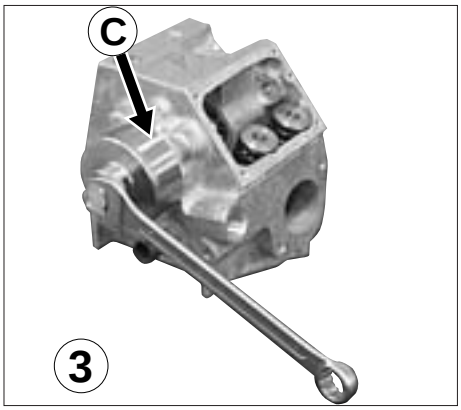

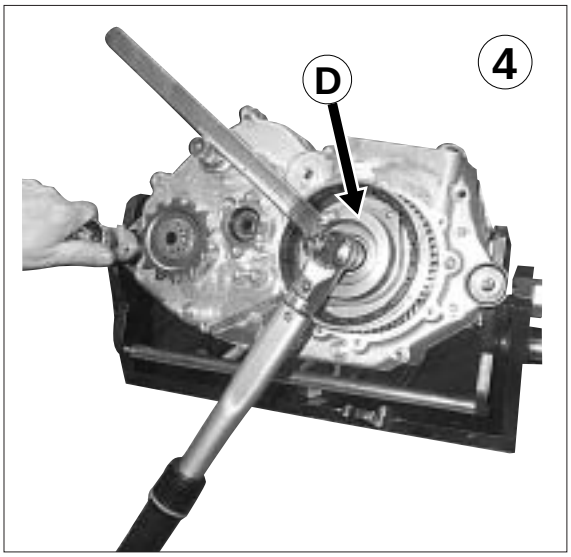

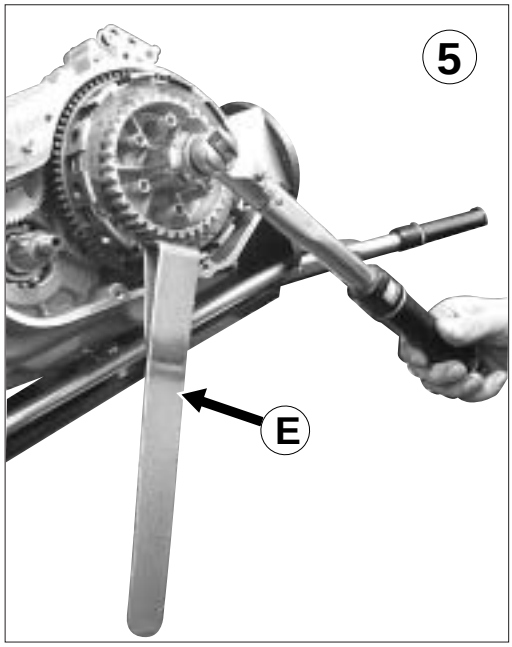

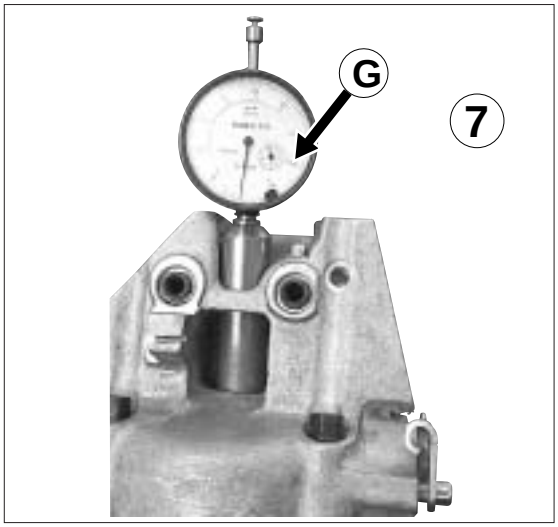

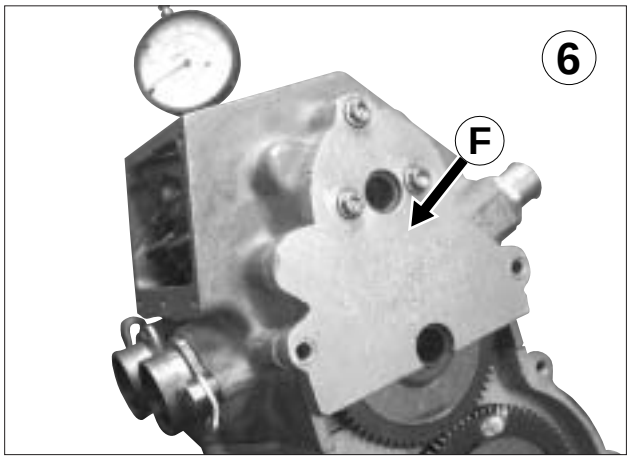

Posizione / Descrizione attrezzo / Codice

1. Montaggio cuscinetto su albero a camme "**A**" (cod. 100080000)

2. Montaggio camme su testa "**B**" (cod. 100090000)

3. Estrazione albero a camme "**C**" (cod. 100100000)

4. Montaggio/smontaggio volano "**D**" (cod. 100040000)

5. Montaggio/smontaggio mozzo frizione "**E**" (cod. 100003000)

6. Maschera per fasatura distribuzione "**F**" (cod. 100008000)

7. Supporto per comparatore "**G**" (cod. 100001010)

Position / Tool description / Code

1. Fitting the bearing on camshaft "**A**" (cod. 100080000)

2. Assembling the cams on head "**B**" (cod. 100090000)

3. Camshaft removal "**C**" (cod. 10010000)

4. Fitting/removing the flywheel "**D**" (cod. 100040000)

5. Fitting/removing the clutch hub "**E**" (cod. 100003000)

6. Valve timing jig "**F**" (cod. 100008000)

7. Gauge support "**G**" (cod. 100001010)

Position / Werkzeugbeschreibung / Code

1. Einbau Lager auf Nockenwelle "**A**" (cod. 100080000)

2. Einbau Nocken auf Kopf "**B**" (cod. 100090000)

3. Auszieher Nockenwell "**C**" (cod. 100100000)

4. Einbau/Ausbau Schwungrad "**D**" (cod. 100040000)

5. Einbau/Ausbau Kupplungsnabe "**E**" (cod. 100003000)

6. Schablone für die Phaseneinstellung der Verteilung "**F**" (cod. 100008000)

7. Messuhrhalter "**G**" (cod. 100001010)

Emplacement / Description outil / Code

1. Montage roulement sur arbre à cames "**A**" (cod. 100080000)

2. Montage cames sur culasse "**B**" (cod. 100090000)

3. Extraction arbre à cames "**C**" (cod. 100100000)

4. Repose/dépose volant de moteur "**D**" (cod. 100040000)

5. Repose/dépose moyeu d'embrayage "**E**" (cod. 100003000)

6. Gabarit de calage distribution "**F**" (cod. 100008000)

7. Support de comparateur "**G**" (cod. 100001010)

TAV. 17 C ATTREZZI - KIT TOOLS - WERKZEUG - OUTILS

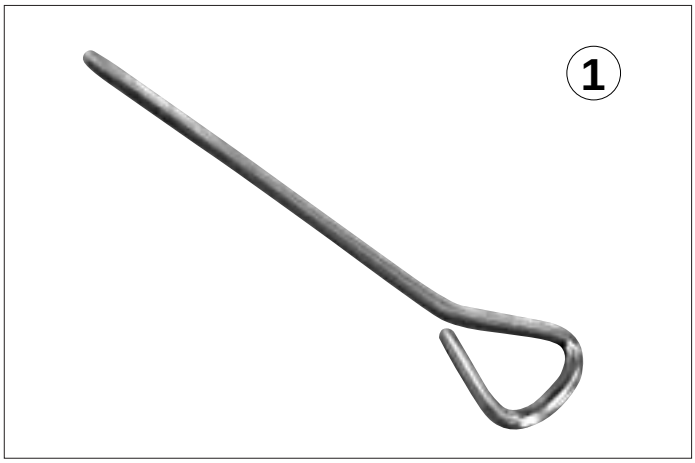

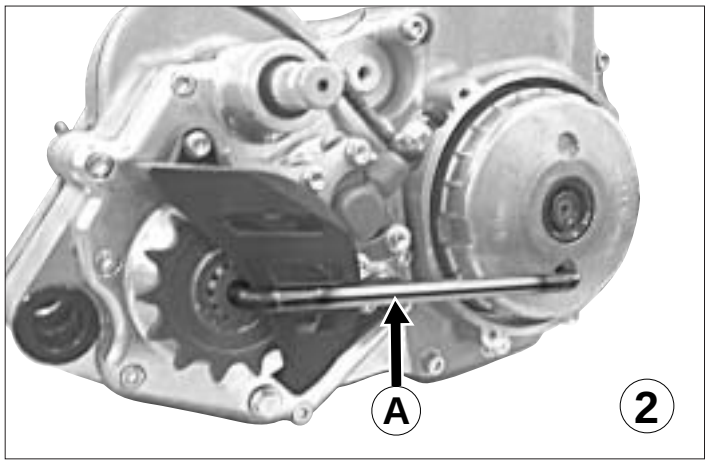

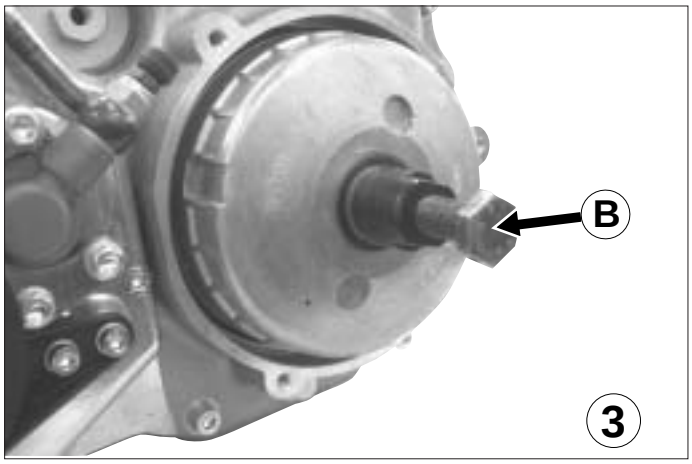

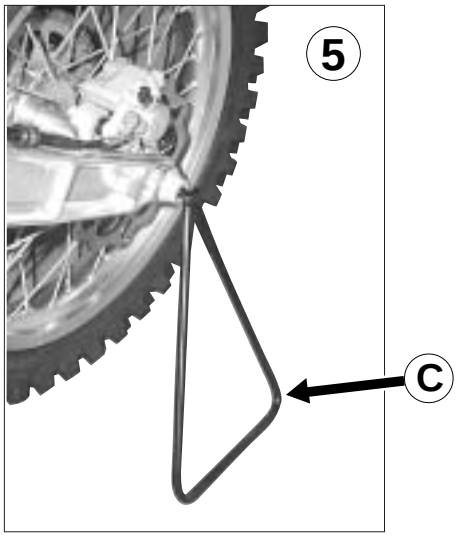

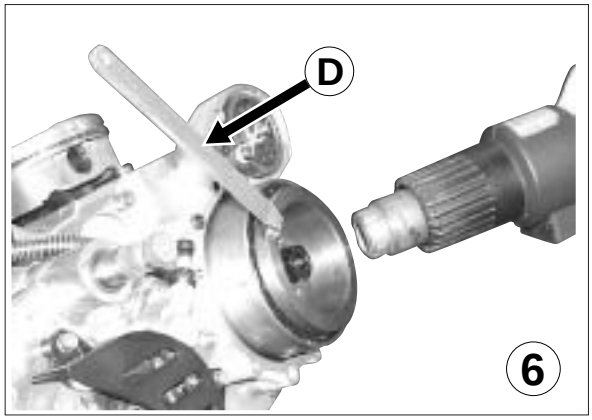

Posizione / Descrizione attrezzo / Codice

1. Spina statore (cod. 100007000)

2. Leva bloccaggio volano "**A**" (cod. 100006000)

3. Estrattore volano "**B**" (cod. 100002000)

4. Trousse (cod. 505297020)

5. Triangolo "**C**" (cod. 505297010)

6. Leva protezione volano "**D**" (cod. 100040010)

Position / Tool description / Code

1. Stator plug (cod. 100007000)

2. Flywheel locking lever "**A**" (cod. 100006000)

3. Flywheel removal "**B**" (cod. 100002000)

4. Triangle (cod. 505297020)

5. Triangle "**C**" (cod. 505297010)

6. Protecting the Flywheel "**D**" (cod. 100040010)

Position / Werkzeugbeschreibung / Code

1. Dorn Stator (cod. 100007000)

2. Sperrhebel Schwungrad "**A**" (cod. 100006000)

3. Ausziehen des Schwungrads "**B**" (cod. 100002000)

4. Werkzeugtasche (cod. 505297020)

5. Warndreieck "**C**" (cod. 505297010)

6. Schutz des Schwungrad "**D**" (cod. 100040010)

Emplacement / Description outil / Code

1. Goupille stator (cod. 100007000)

2. Levier de blocage volant de moteur "**A**" (cod. 100006000)

3. Extraction volant de moteur "**B**" (cod. 100002000)

4. Trousse (cod. 505297020)

5. Triangle "**C**" (cod. 505297010)

6. Levier protégeant du volant "**D**" (cod. 100040010)

EN-E
EN-MAR
MX
450 - 530

Mondial Off Road spa
Via Forlanini, 54
20043 Arcore
Milano (ITALY)
Tel. +39 39 607989
Fax +39 39 6891005
info@vor.it
www.vor.it

M.Y. 2003 *ed.05 | 20003*